电机规格	
额定功率(W)	750
额定电压(V)	220
额定转矩(Nm)	2.39
最大转矩(Nm)	8.36
额定电流(Arms)	4.6
最大电流(Arms)	16.3
额定转速(rpm)	3000
最大转速(rpm)	6000
频率(Hz)	250
转动惯量($\times10^{-4}$kg.m^2)	1.72
线电阻(Ω)	0.945±5%
线电感Q (mH)	5.6±20%
线电感D (mH)	4.5±20%
线反电势(V/1000rpm)	34.4±8%
转矩常数 (Nm/Arms)	0.520
电气时间常数 (ms)	5.400
极对数	5
重量 (kg)	2.15
单体包装重量 (kg)	2.4
集合包装数量 (Pcs)	6
集合包装重量 (kg)	15.5

序号	型号
1	DXM-H080C-07530-2B1-A1
2	DXM-H080A-07530-2B1-A1

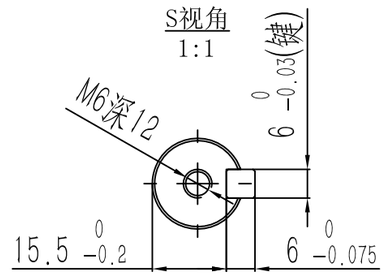

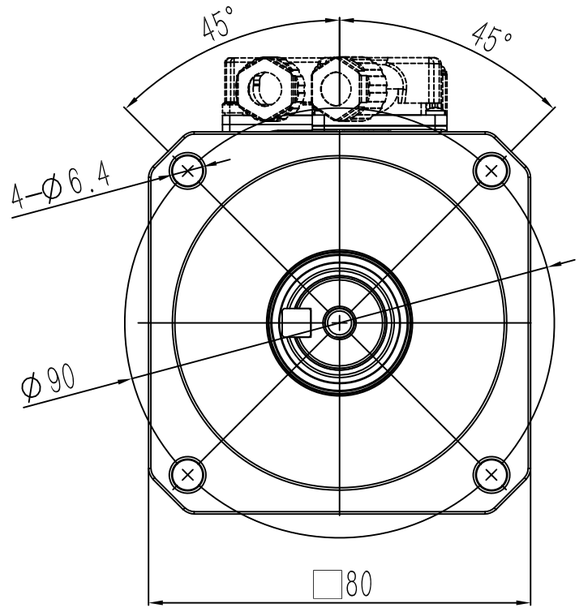

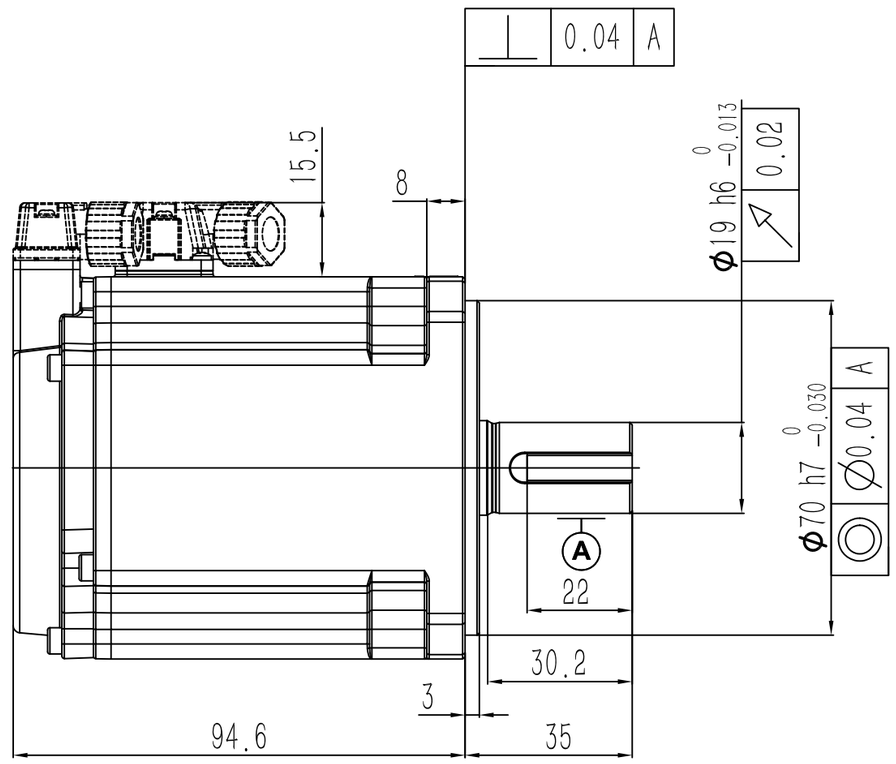

动力端子定义

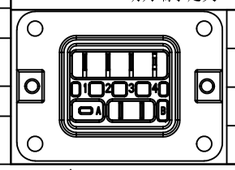

1	V	A	空
2	U		
3	W	B	空
4	PE		

信号端子定义

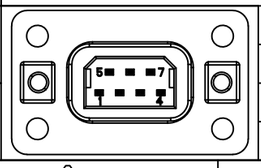

1	DATA+	5	+5V
2	DATA-	6	0V
3	BAT+	7	FG
4	BAT-		

阶段标记	重量	比例	材质	
A			名称	AC伺服电机
第一角法			料号	
共1张 第1张	版本 A0		规格	

零件代号
借(通)用件登记
描图
描校
旧底图总号
底图总号
签字
日期