电机规格	
额定功率(W)	1000
额定电压(V)	220
额定转矩(Nm)	3.18
最大转矩(Nm)	11.13
额定电流(Arms)	6.3
最大电流(Arms)	20.9
额定转速(rpm)	3000
最大转速(rpm)	6000
频率(Hz)	250
转动惯量($\times10^{-4}kg.m^2$)	2.23
线电阻(Ω)	0.702±5%
线电感Q (mH)	4.08±20%
线电感D (mH)	3.35±20%
线反电势(V/1000rpm)	33.9±8%
转矩常数 (Nm/Arms)	0.505
电气时间常数 (ms)	5.292
极对数	5
重量 (kg)	2.59
单体包装重量 (kg)	2.9
集合包装数量 (Pcs)	6
集合包装重量 (kg)	18

序号	型号
1	DXM-H080C-10030-2B1-A1
2	DXM-H080A-10030-2B1-A1

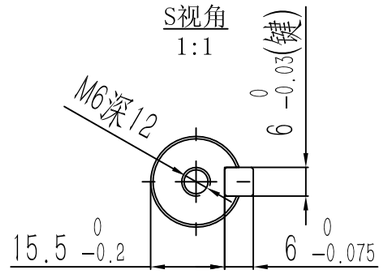

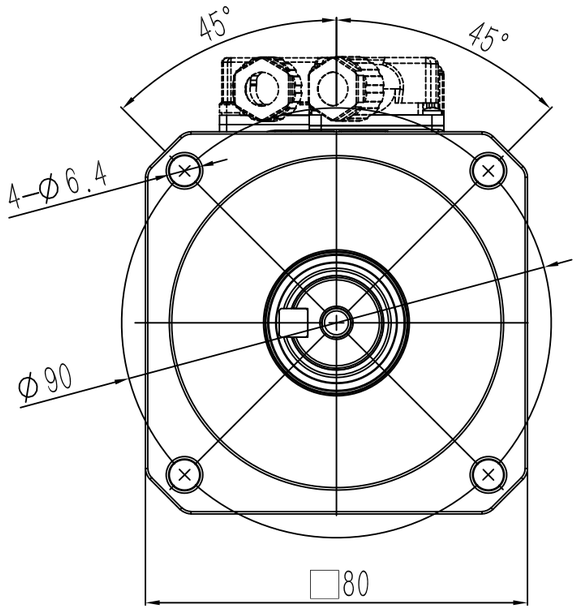

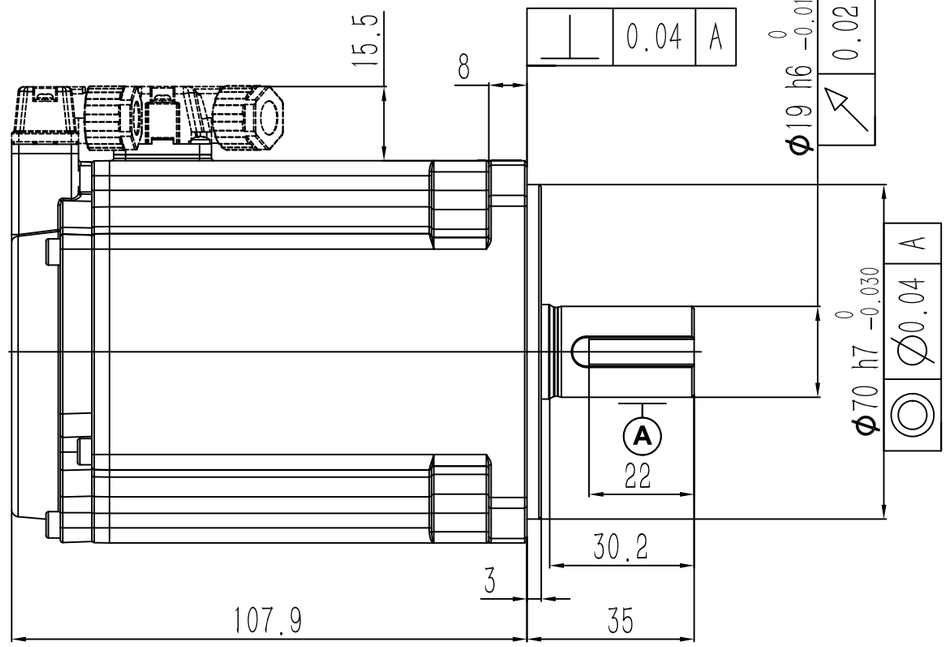

动力端子定义

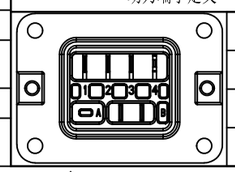

1	V	A	空
2	U		
3	W	B	空
4	PE		

信号端子定义

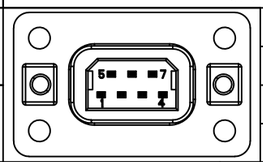

1	DATA+	5	+5V
2	DATA-	6	0V
3	BAT+	7	FG
4	BAT-		

零件代号	
借(通)用件登记	
描图	
描校	
旧底图总号	
底图总号	
签字	
日期	

阶段标记	重量	比例	材质
A			名称 AC伺服电机
第一角法			料号
共1张 第1张	版本 A0		规格