电机规格	
额定功率(W)	400
额定电压(V)	220
额定转矩(Nm)	1.27
最大转矩(Nm)	4.45
额定电流(Arms)	2.6
最大电流(Arms)	8.6
额定转速(rpm)	3000
最大转速(rpm)	6000
频率(Hz)	250
转动惯量($\times10^{-4}kg.m^2$)	0.6
线电阻(Ω)	3.5±5%
线电感Q (mH)	10.18±20%
线电感D (mH)	8.2±20%
线反电势(V/1000rpm)	33.9±8%
转矩常数 (Nm/Arms)	0.488
电气时间常数 (ms)	2.770
极对数	5
重量 (kg)	1.51
单体包装重量 (kg)	1.7
集合包装数量 (Pcs)	12
集合包装重量 (kg)	21.5
制动器（保持型）	
制动器额定电压 (V)	DC24
制动器保持扭矩 (Nm)	1.27
制动器额定功率 (W)	7.6000
制动器额定电阻 (Ω)	75.8±7%

序号	型号
1	DXM-H060C-04030-2B2-A1
2	DXM-H060A-04030-2B2-A1

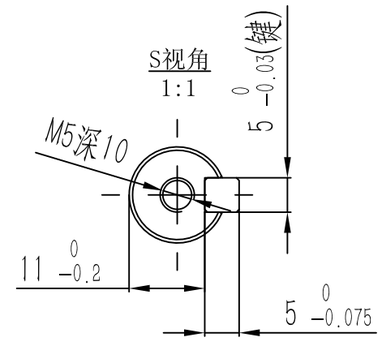

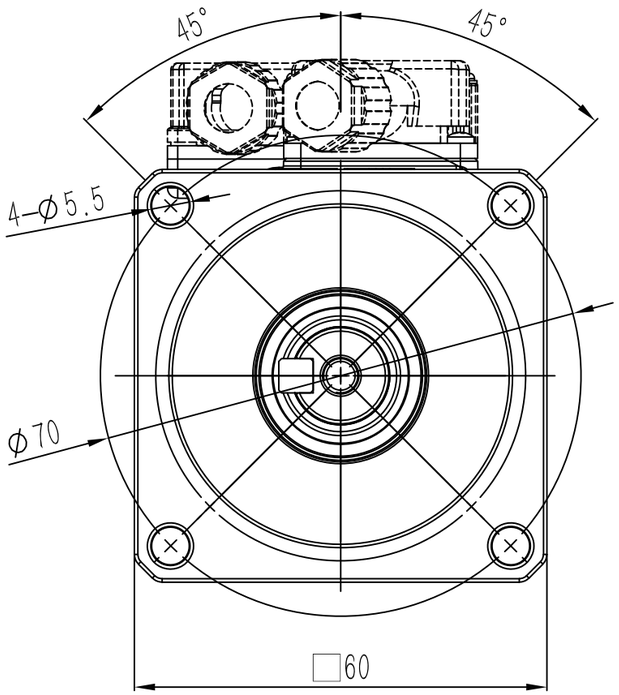

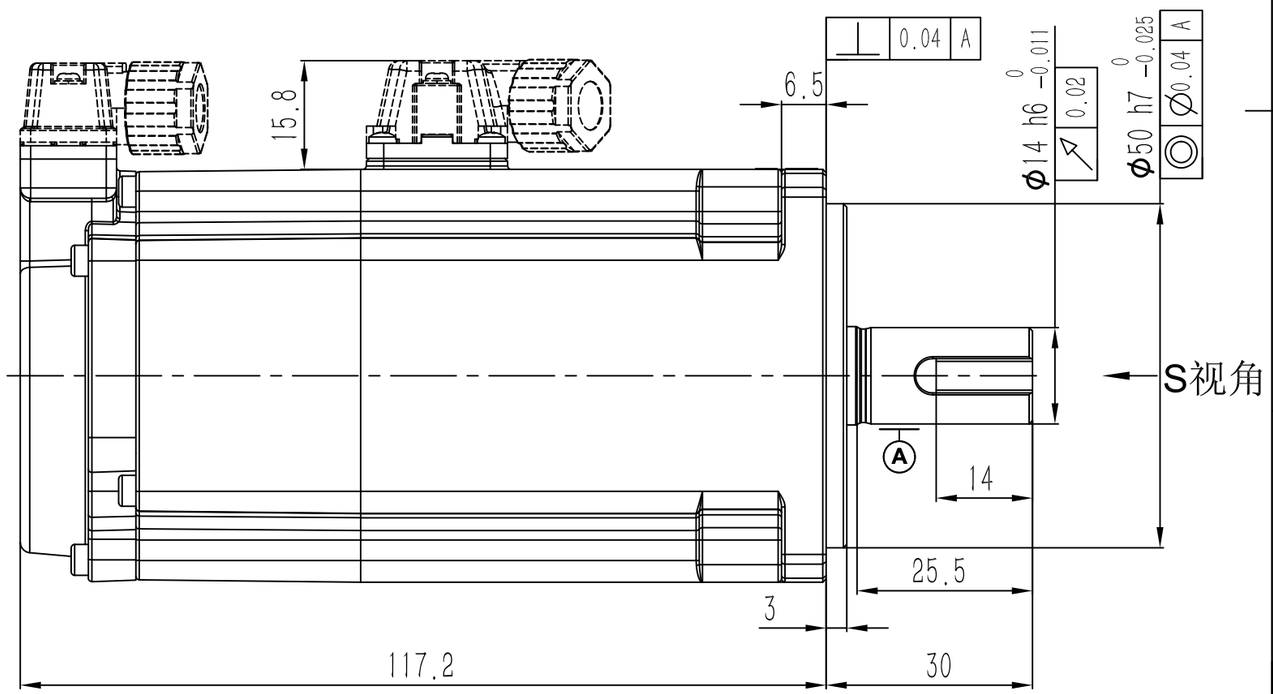

动力端子定义			
1	V	A	制动器端子
2	U		
3	W	B	
4	PE		

信号端子定义			
1	DATA+	5	+5V
2	DATA-	6	0V
3	BAT+	7	FG
4	BAT-		

阶段标记	重量	比例	材质
A			名称 AC伺服电机
第一角法			料号
共1张 第1张	版本 A0		规格

零件代号
借(通)用件登记
描图
描校
旧底图总号
底图总号
签字
日期