电机规格	
额定功率(W)	7500
额定电压(V)	380
额定转矩(Nm)	48
最大转矩(Nm)	119
额定电流(Arms)	26.45
最大电流(Arms)	60.23
额定转速(rpm)	1500
最大转速(rpm)	3000
频率(Hz)	125
转动惯量($\times10^{-4}$kg.m^2)	166.2
线电阻(Ω)	0.134±5%
线电感Q (mH)	2.93±20%
线电感D (mH)	2.25±20%
线反电势(V/1000rpm)	127.67±8%
转矩常数 (Nm/Arms)	1.815
电气时间常数 (ms)	19.328
极对数	5
重量 (kg)	39
单体包装重量 (kg)	40.5
集合包装数量 (Pcs)	N/A
集合包装重量 (kg)	N/A
制动器 (保持型)	
制动器额定电压 (V)	DC24
制动器保持扭矩 (Nm)	50
制动器额定功率 (W)	31
制动器额定电阻 (Ω)	18.58±7%

序号	型号
1	DXM-M180C-75015-3C2-A1
2	DXM-M180A-75015-3C2-A1

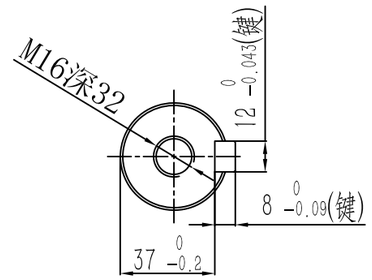

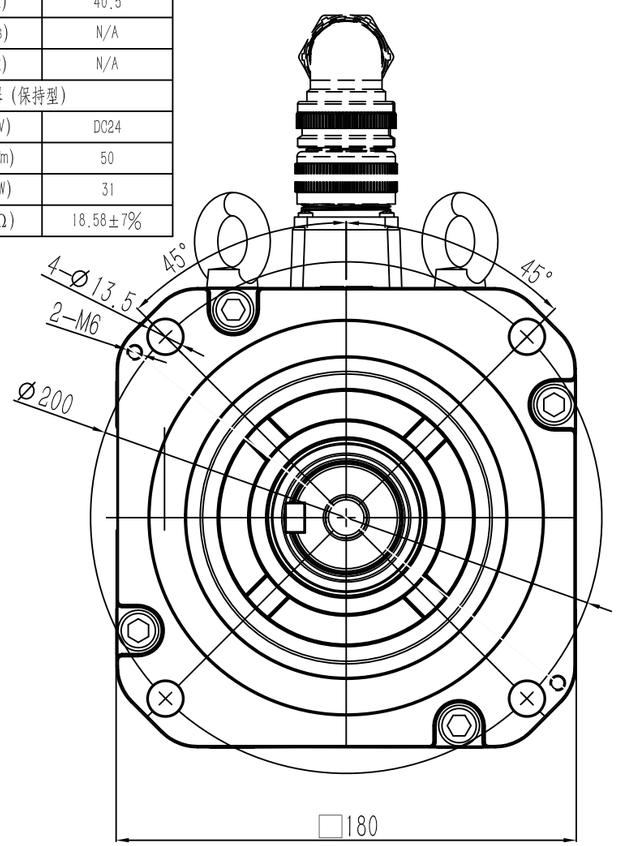

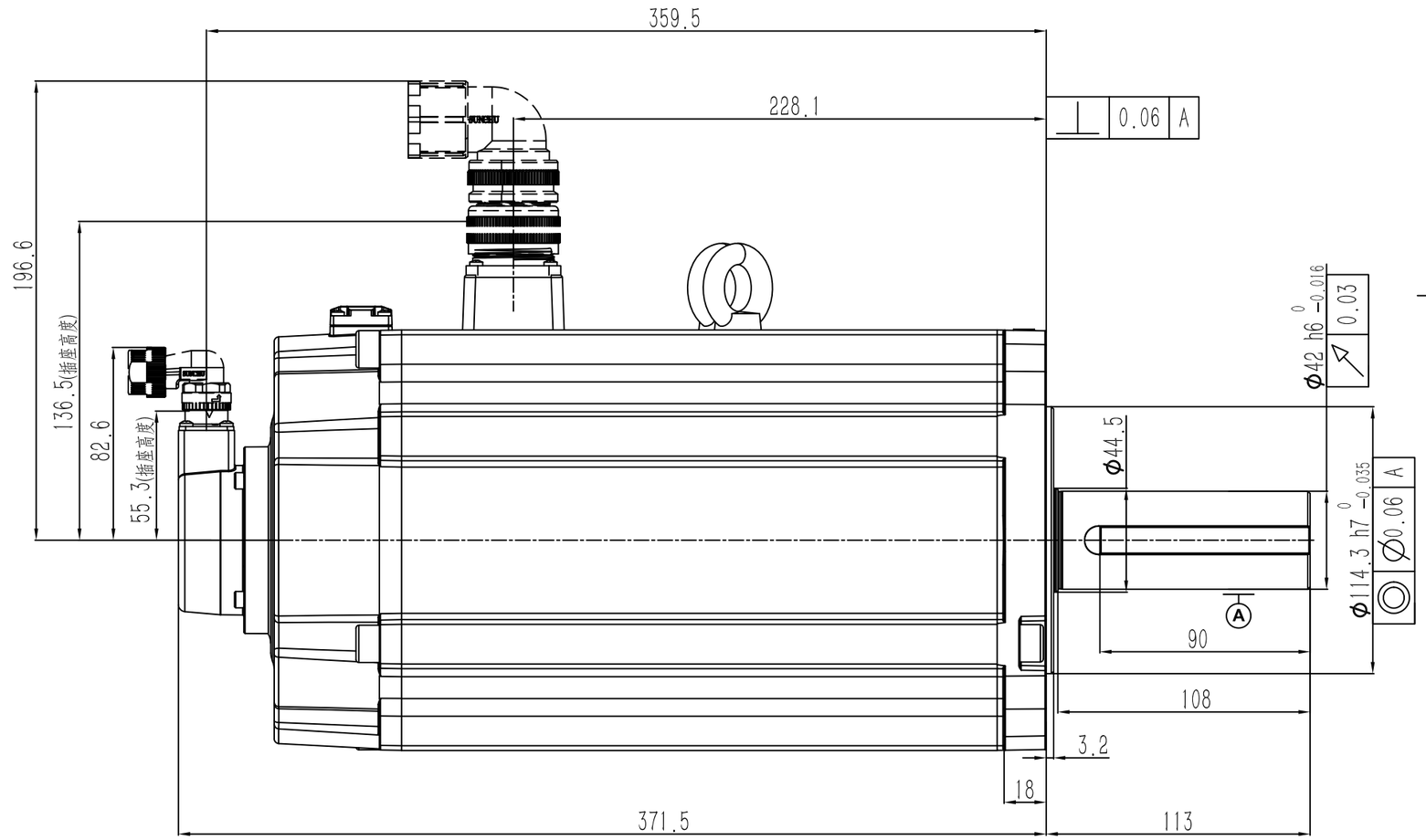

动力连接器定义

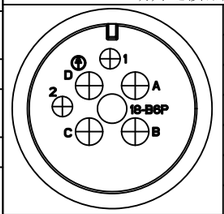

A	U
B	V
C	W
D	PE
1	制动器
2	端子

信号连接器定义

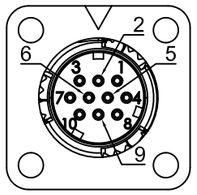

1	DATA+
2	DATA-
6	BAT+
5	BAT-
4	+5V
9	0V
10	FG

阶段标记	重量	比例	材质	
A			名称	AC伺服电机
第一角法			料号	
共1张 第1张	版本 A0		规格	

零件代号

借(通)用件登记

描图

描校

旧底图总号

底图总号

签字

日期