电机规格	
额定功率(W)	5500
额定电压(V)	380
额定转矩(Nm)	35
最大转矩(Nm)	87.6
额定电流(Arms)	19.77
最大电流(Arms)	45.08
额定转速(rpm)	1500
最大转速(rpm)	3000
频率(Hz)	125
转动惯量($\times10^{-4}$kg.m^2)	116.28
线电阻(Ω)	0.191±5%
线电感Q (mH)	4.12±20%
线电感D (mH)	3.12±20%
线反电势(V/1000rpm)	121.39±8%
转矩常数 (Nm/Arms)	1.770
电气时间常数 (ms)	18.953
极对数	5
重量 (kg)	29.5
单体包装重量 (kg)	31
集合包装数量 (Pcs)	N/A
集合包装重量 (kg)	N/A
制动器 (保持型)	
制动器额定电压 (V)	DC24
制动器保持扭矩 (Nm)	50
制动器额定功率 (W)	31
制动器额定电阻 (Ω)	18.58±7%

序号	型号
1	DXM-M180C-55015-3C2-A1
2	DXM-M180A-55015-3C2-A1

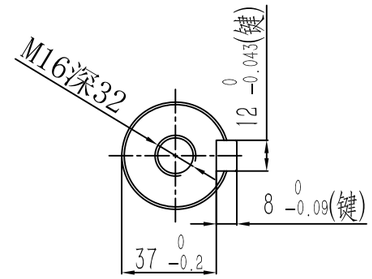

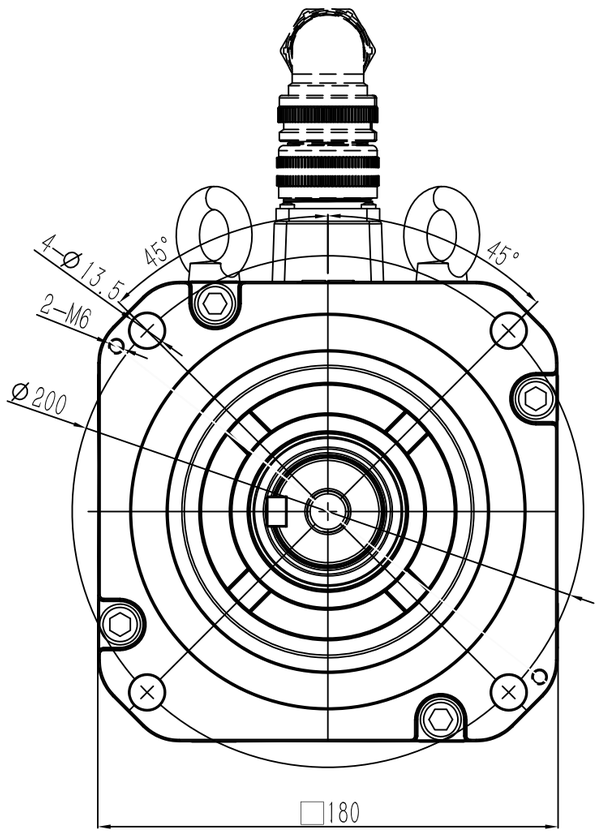

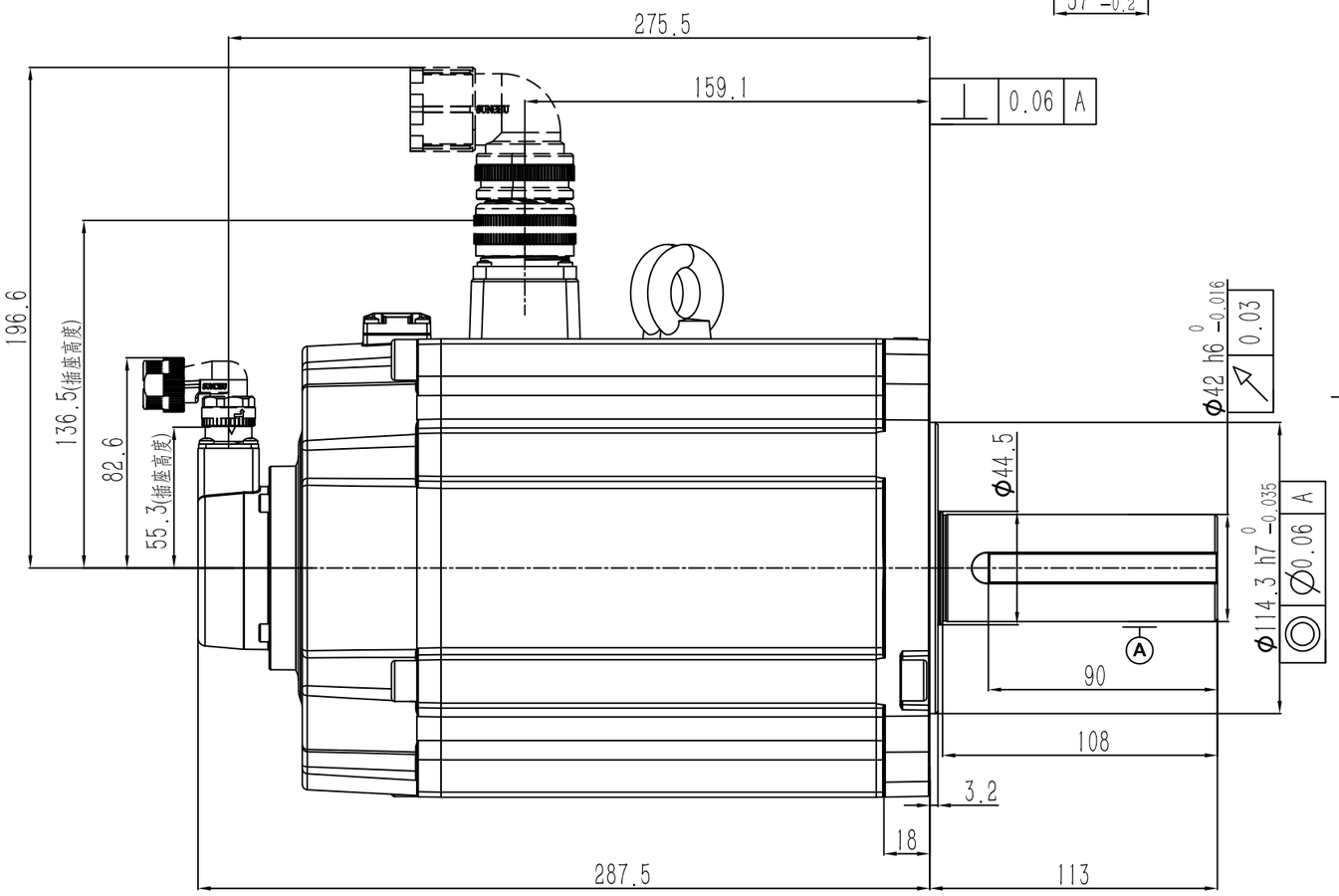

序号	型号
1	DXM-M180C-55015-3C2-A1
2	DXM-M180A-55015-3C2-A1

动力连接器定义	
A	U
B	V
C	W
D	PE
1	制动器
2	端子

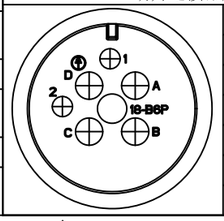

信号连接器定义	
1	DATA+
2	DATA-
6	BAT+
5	BAT-
4	+5V
9	0V
10	FG

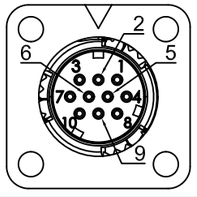

零件代号
借(通)用件登记
描图
描校
旧底图总号
底图总号
签字
日期

阶段标记	重量	比例	材质
A			名称 AC伺服电机
第一角法			料号
共1张 第1张	版本 A0		规格