电机规格	
额定功率(W)	2900
额定电压(V)	380
额定转矩(Nm)	18.6
最大转矩(Nm)	46.5
额定电流(Arms)	10.26
最大电流(Arms)	25.81
额定转速(rpm)	1500
最大转速(rpm)	3000
频率(Hz)	125
转动惯量($\times10^{-4}$kg.m^2)	51.94
线电阻(Ω)	0.601±5%
线电感Q (mH)	10.78±20%
线电感D (mH)	8.43±20%
线反电势(V/1000rpm)	118.69±8%
转矩常数 (Nm/Arms)	1.813
电气时间常数 (ms)	15.982
极对数	5
重量 (kg)	17.9
单体包装重量 (kg)	19
集合包装数量 (Pcs)	N/A
集合包装重量 (kg)	N/A
制动器（保持型）	
制动器额定电压 (V)	DC24
制动器保持扭矩 (Nm)	50
制动器额定功率 (W)	31
制动器额定电阻 (Ω)	18.58±7%

序号	型号
1	DXM-M180C-29015-3C2-A1
2	DXM-M180A-29015-3C2-A1

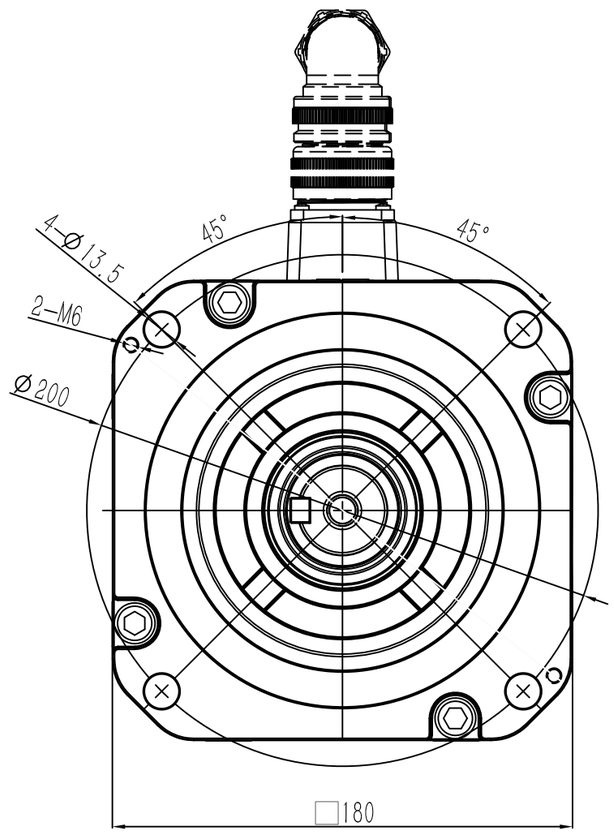

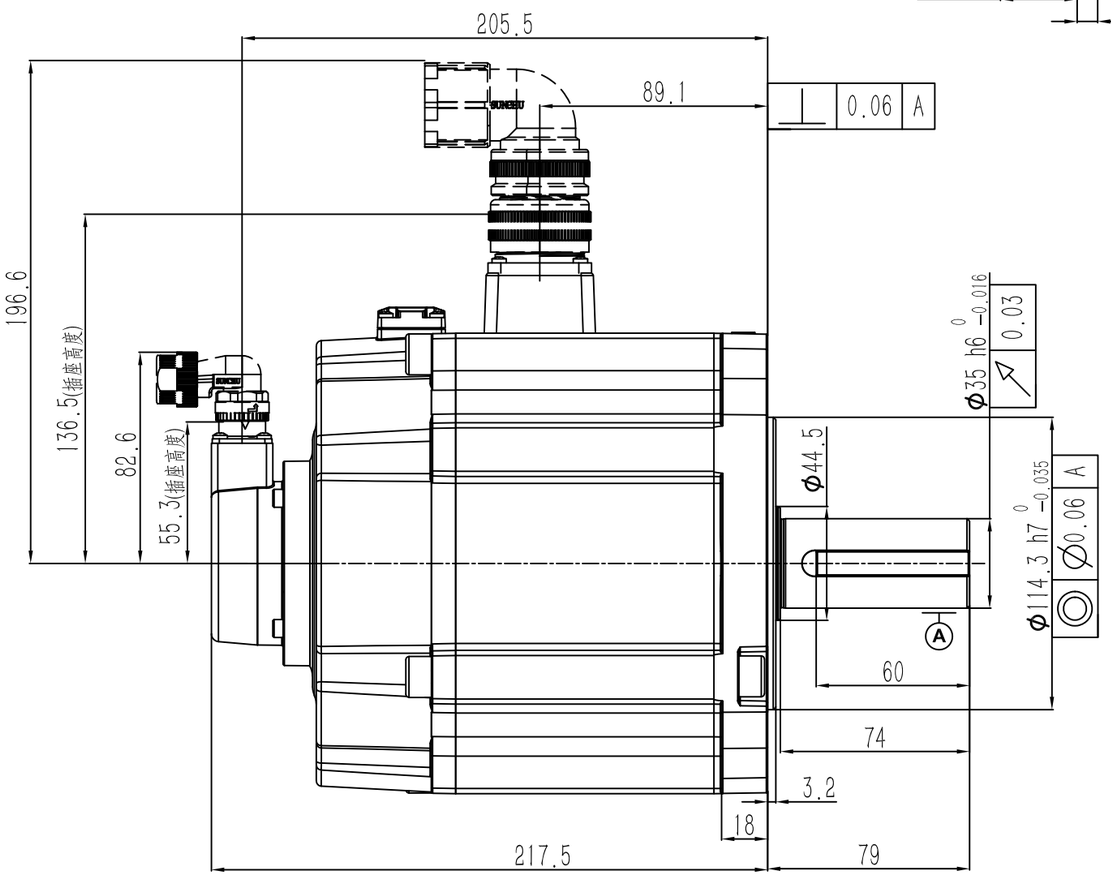

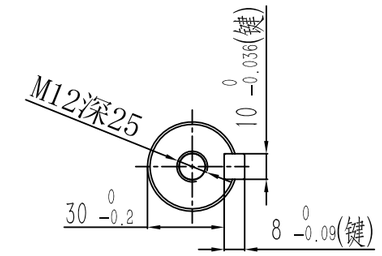

动力连接器定义	
A	U
B	V
C	W
D	PE
1	制动器端子
2	

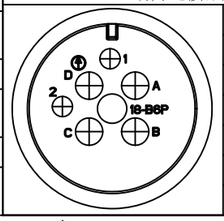

信号连接器定义	
1	DATA+
2	DATA-
6	BAT+
5	BAT-
4	+5V
9	0V
10	FG

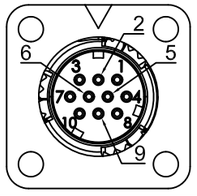

零件代号

借(通)用件登记

描图

描校

旧底图总号

底图总号

签字

日期

阶段标记	重量	比例	材质
A			名称 AC伺服电机
第一角法			料号
共1张 第1张	版本 A0		规格