| 电机规格 | |
|---|---|
| 额定功率(W) | 2900 |
| 额定电压(V) | 380 |
| 额定转矩(Nm) | 18.6 |
| 最大转矩(Nm) | 46.5 |
| 额定电流(Arms) | 10.26 |
| 最大电流(Arms) | 25.81 |
| 额定转速(rpm) | 1500 |
| 最大转速(rpm) | 3000 |
| 频率(Hz) | 125 |
| 转动惯量( $\times10^{-4}$kg.m$^2$) | 46.19 |
| 线电阻(Ω) | 0.601±5% |
| 线电感q (mH) | 10.78±20% |
| 线电感D (mH) | 8.43±20% |
| 线反电势(V/1000rpm) | 118.69±8% |
| 转矩常数 (Nm/Arms) | 1.813 |
| 电气时间常数 (ms) | 15.982 |
| 极对数 | 5 |
| 重量 (kg) | 14.3 |
| 单体包装重量 (kg) | 15.4 |
| 集合包装数量 (Pcs) | N/A |
| 集合包装重量 (kg) | N/A |

| 序号 | 型号 |
|---|---|
| 1 | DXM-M180C-29015-3C1-A1 |
| 2 | DXM-M180A-29015-3C1-A1 |

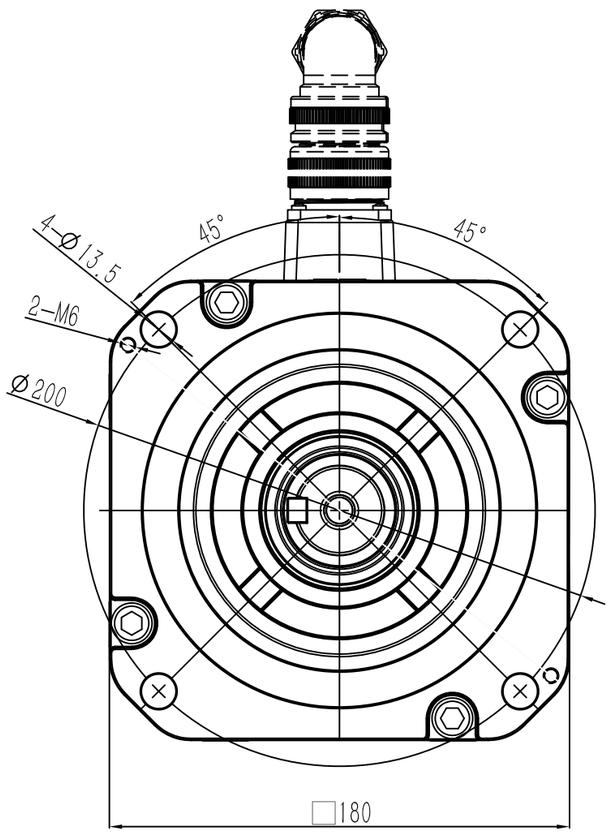


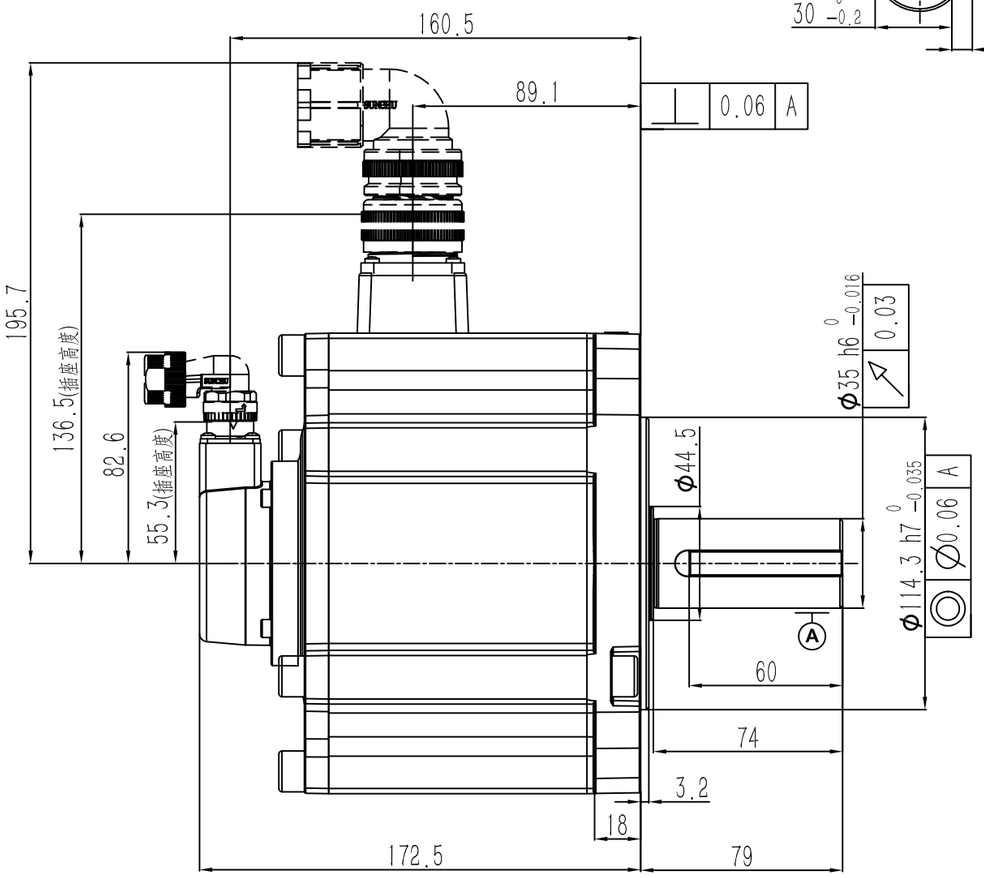


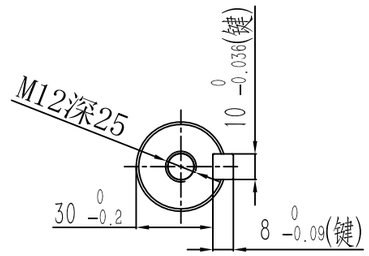


| 动力连接器定义 | |
|---|---|
| A | U |
| B | V |
| C | W |
| D | PE |
| | |
| | |
| | |

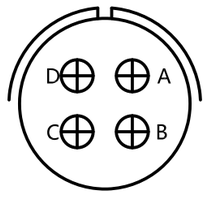


| 信号连接器定义 | |
|---|---|
| 1 | DATA+ |
| 2 | DATA- |
| 6 | BAT+ |
| 5 | BAT- |
| 4 | +5V |
| 9 | 0V |
| 10 | FG |

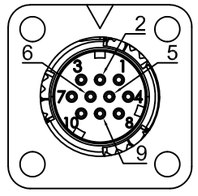


| 零件代号 |
|---|
| |
| 借(通)用件登记 |
| |
| 描图 |
| |
| 描校 |
| |
| 旧底图总号 |
| |
| 底图总号 |
| |
| 签字 |
| |
| 日期 |

| 阶段标记 | | | 重量 | 比例 | 材质 |
|---|---|---|---|---|---|
| | A | | | | 名称 AC伺服电机 |
| 第一角法 | | | | | 料号 |
| 共1张 第1张 | | 版本 A0 | | | 规格 |