电机规格	
额定功率(W)	850
额定电压(V)	380
额定转矩(Nm)	5.39
最大转矩(Nm)	13.5
额定电流(Arms)	3.16
最大电流(Arms)	7.99
额定转速(rpm)	1500
最大转速(rpm)	3000
频率(Hz)	125
转动惯量($\times10^{-4}kg.m^2$)	13.62
线电阻(Ω)	3.143±5%
线电感Q (mH)	26.1±20%
线电感D (mH)	21.4±20%
线反电势(V/1000rpm)	108.1±8%
转矩常数 (Nm/Arms)	1.706
电气时间常数 (ms)	7.556
极对数	5
重量 (kg)	5.9
单体包装重量 (kg)	7
集合包装数量 (Pcs)	N/A
集合包装重量 (kg)	N/A

序号	型号
1	DXM-M130C-08515-3C1-A1
2	DXM-M130A-08515-3C1-A1

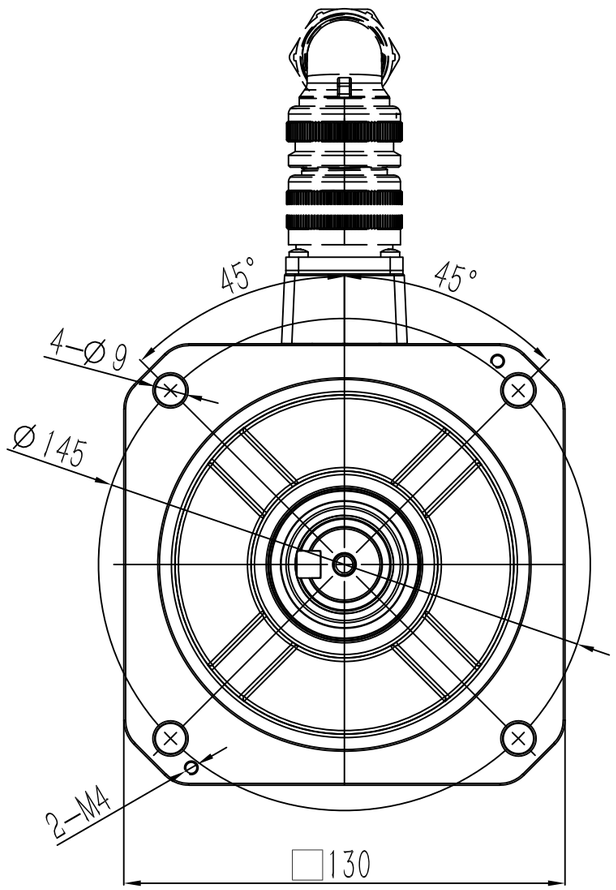

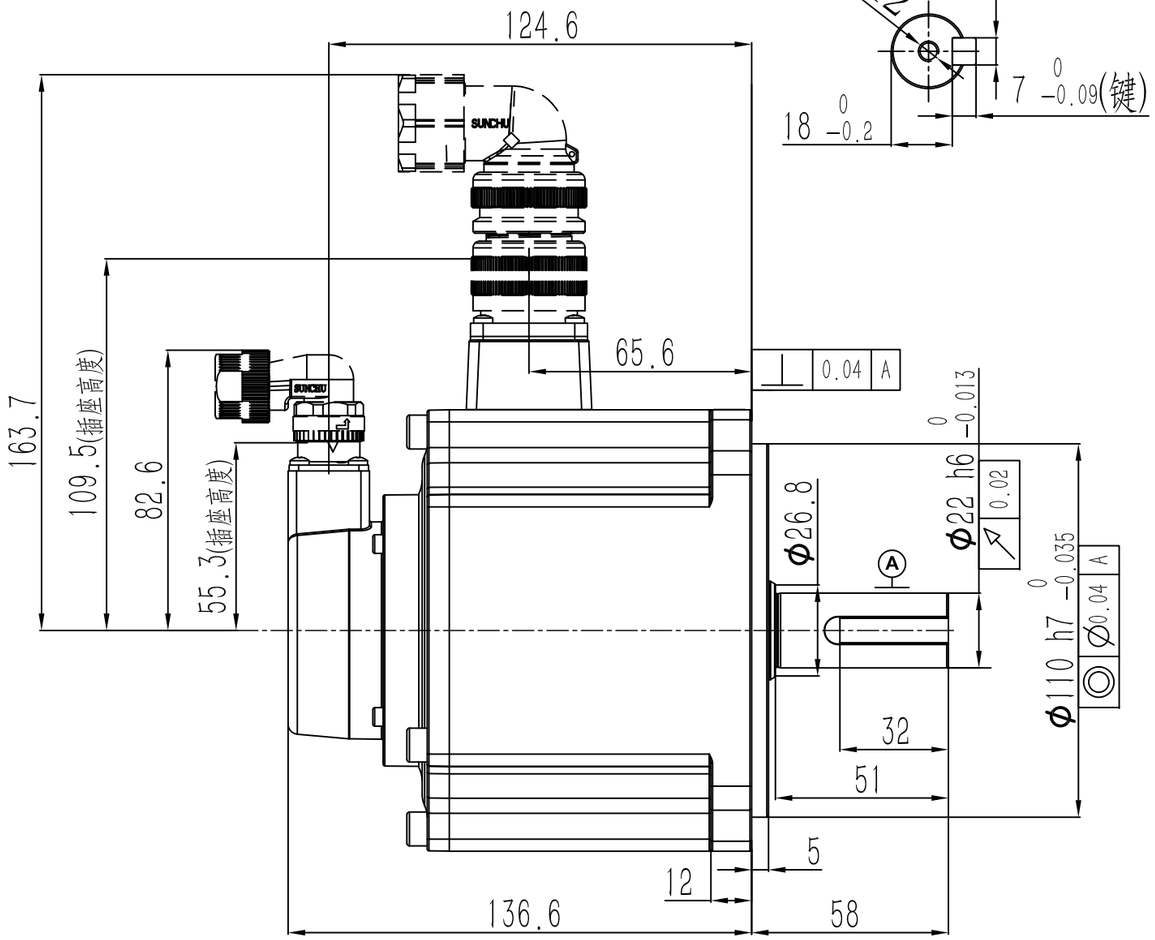

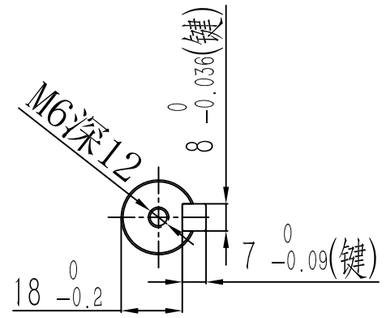

动力连接器定义

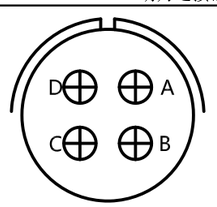

A	U
B	V
C	W
D	PE

信号连接器定义

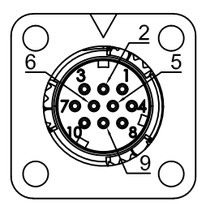

1	DATA+
2	DATA-
6	BAT+
5	BAT-
4	+5V
9	0V
10	FG

阶段标记	重量	比例	材质	
A			名称	AC伺服电机
第一角法			料号	
共1张 第1张	版本 A0		规格	

零件代号
借(通)用件登记
描图
描校
旧底图总号
底图总号
签字
日期