电机规格	
额定功率(W)	850
额定电压(V)	220
额定转矩(Nm)	5.39
最大转矩(Nm)	13.5
额定电流(Arms)	5.72
最大电流(Arms)	13.89
额定转速(rpm)	1500
最大转速(rpm)	3000
频率(Hz)	125
转动惯量($\times10^{-4}kg.m^2$)	13.62
线电阻(Ω)	1.192±5%
线电感Q (mH)	8.77±20%
线电感D (mH)	7.16±20%
线反电势(V/1000rpm)	62.73±8%
转矩常数 (Nm/Arms)	0.941
电气时间常数 (ms)	6.682
极对数	5
重量 (kg)	5.9
单体包装重量 (kg)	7
集合包装数量 (Pcs)	N/A
集合包装重量 (kg)	N/A

序号	型号
1	DXM-M130C-08515-2C1-A1
2	DXM-M130A-08515-2C1-A1

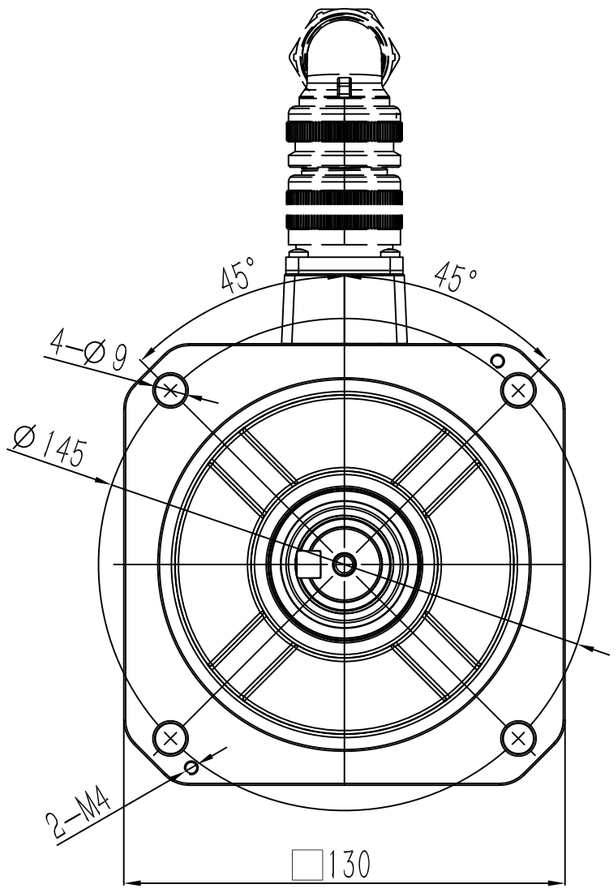

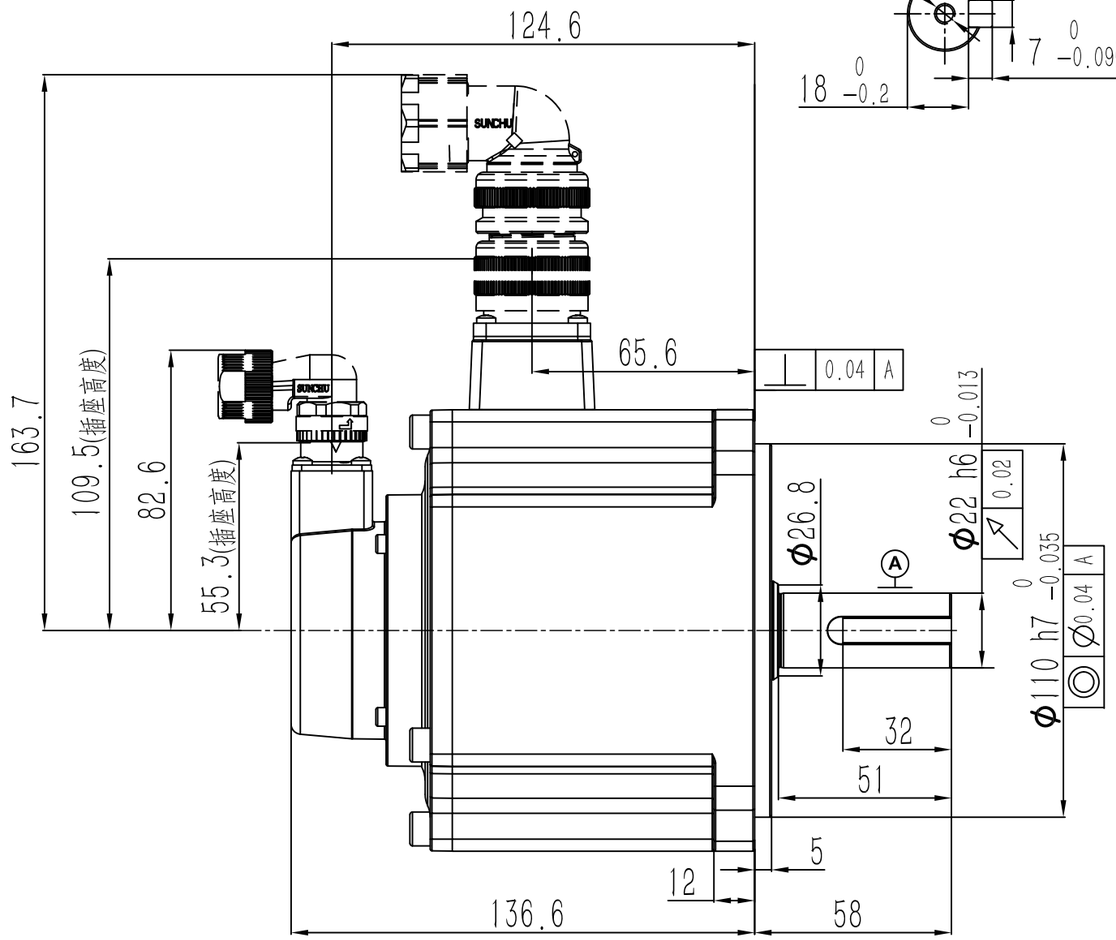

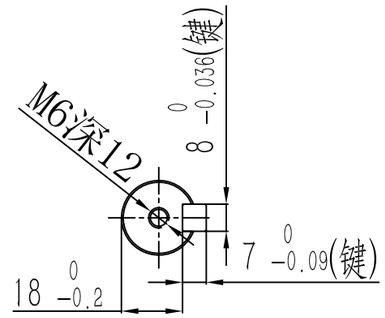

动力连接器定义		
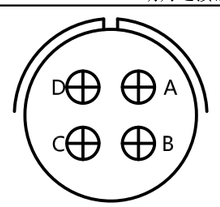	A	U
	B	V
	C	W
	D	PE

信号连接器定义		
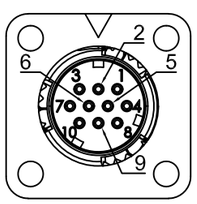	1	DATA+
	2	DATA-
	6	BAT+
	5	BAT-
	4	+5V
	9	0V
	10	FG

零件代号
借(通)用件登记
描图
描校
旧底图总号
底图总号
签字
日期

阶段标记	重量	比例	材质
A			名称 AC伺服电机
第一角法			料号
共1张 第1张	版本 A0		规格