电机规格	
额定功率(W)	1800
额定电压(V)	220
额定转矩(Nm)	11.5
最大转矩(Nm)	28.75
额定电流(Arms)	12.43
最大电流(Arms)	29.02
额定转速(rpm)	1500
最大转速(rpm)	3000
频率(Hz)	125
转动惯量($\times10^{-4}kg.m^2$)	24.78
线电阻(Ω)	0.476±5%
线电感Q (mH)	4.32±20%
线电感D (mH)	3.47±20%
线反电势(V/1000rpm)	63.35±8%
转矩常数 (Nm/Arms)	0.925
电气时间常数 (ms)	8.183
极对数	5
重量 (kg)	8.7
单体包装重量 (kg)	9.8
集合包装数量 (Pcs)	N/A
集合包装重量 (kg)	N/A

序号	型号
1	DXM-M130C-18015-2C1-A1
2	DXM-M130A-18015-2C1-A1

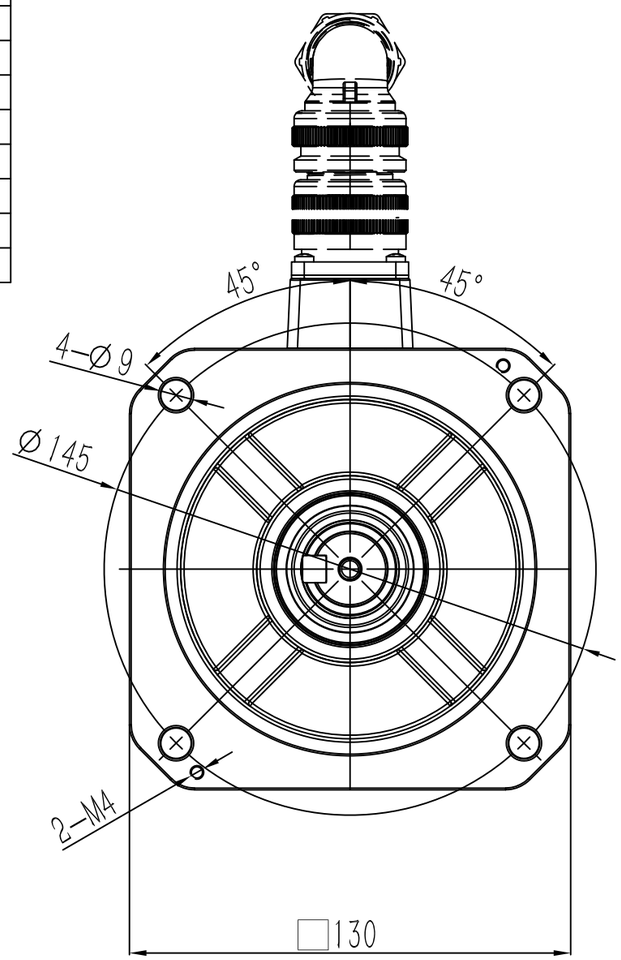

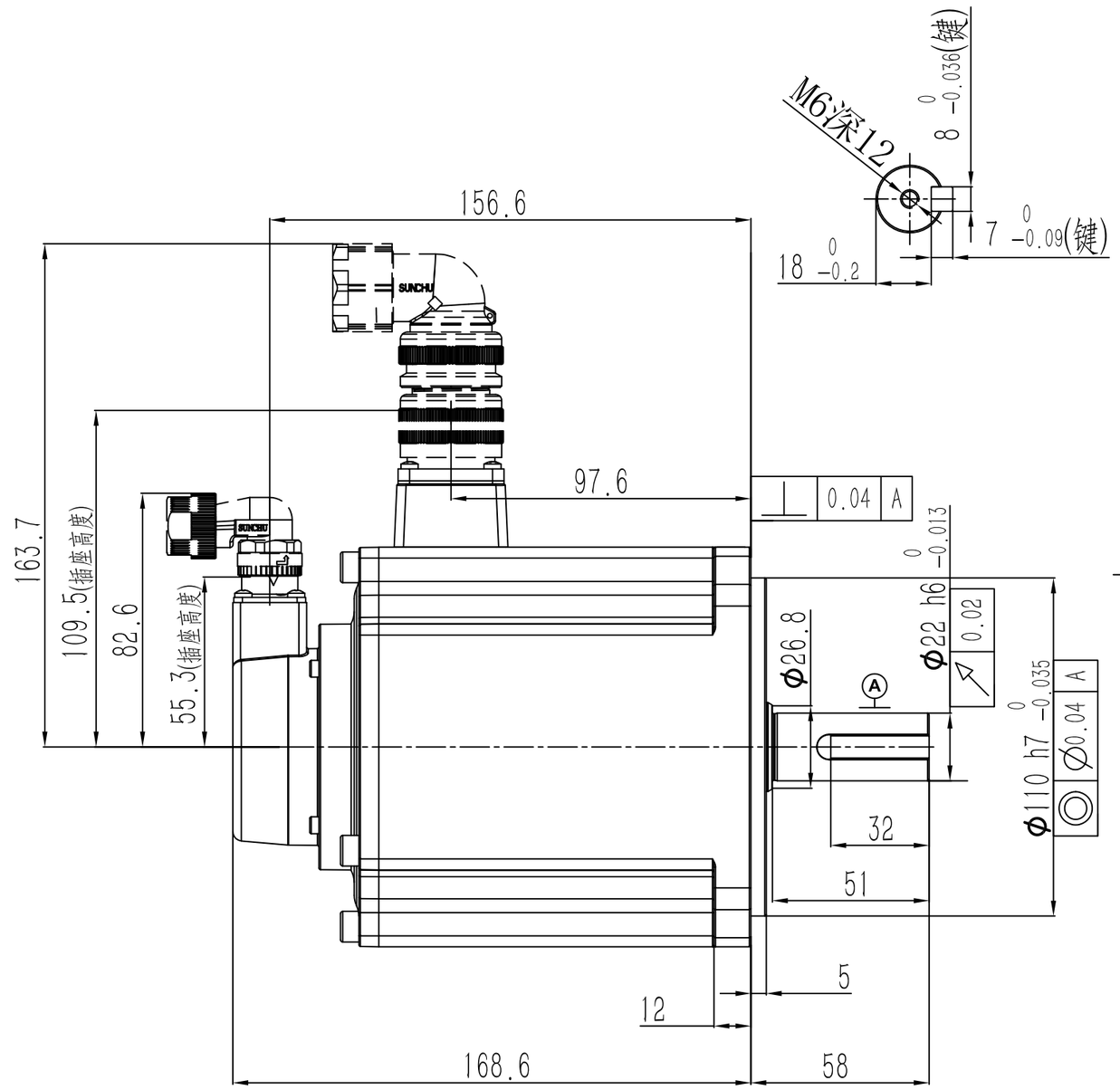

动力连接器定义

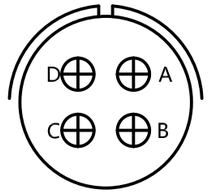

A	U
B	V
C	W
D	PE

信号连接器定义

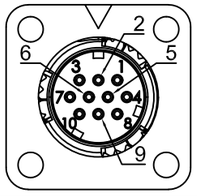

1	DATA+
2	DATA-
6	BAT+
5	BAT-
4	+5V
9	0V
10	FG

零件代号
借(通)用件登记
描图
描校
旧底图总号
底图总号
签字
日期

阶段标记	重量	比例	材质
A			名称 AC伺服电机
第一角法			科号
共1张 第1张	版本 A0		规格