电机规格	
额定功率(W)	1500
额定电压(V)	380
额定转矩(Nm)	7.16
最大转矩(Nm)	21.5
额定电流(Arms)	4.52
最大电流(Arms)	13.22
额定转速(rpm)	2000
最大转速(rpm)	3000
频率(Hz)	167
转动惯量($x10^{-4}kg.m^2$)	19.6
线电阻(Ω)	1.933±5%
线电感（mH）	16±20%
LQ（mH）	8.95±20%
LD（mH）	7.05±20%
线反电势(V/1000rpm)	110.2±8%
转矩常数（Nm/Arms）	1.584
电气时间常数（ms）	8.277
极对数	5
重量（kg）	7.4
单体包装重量（kg）	8.4
集合包装数量（Pcs）	N/A
集合包装重量（kg）	N/A

序号	型号
1	DXM-M130C-15020-3C1-A1
2	DXM-M130A-15020-3C1-A1

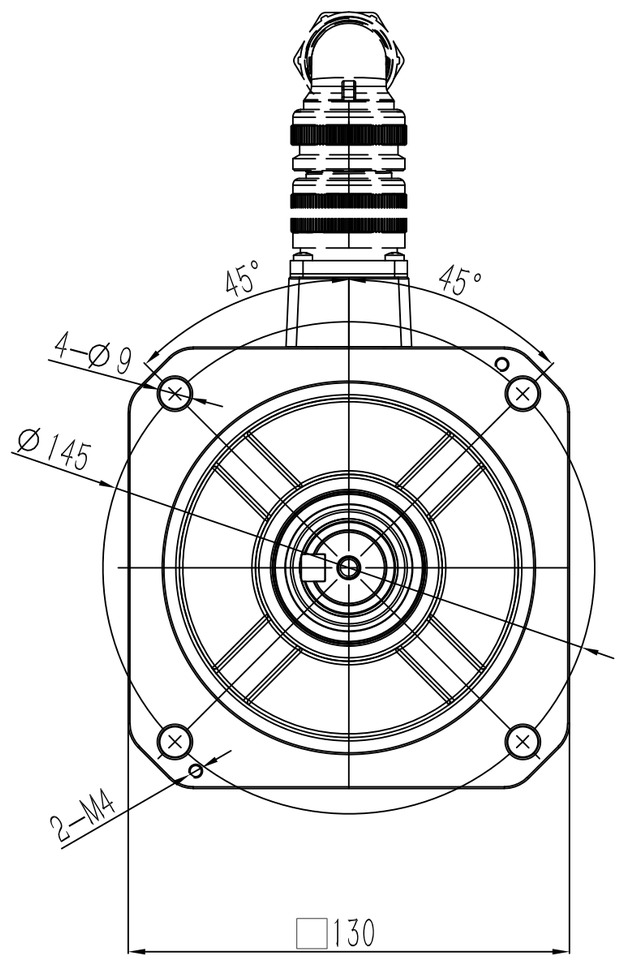

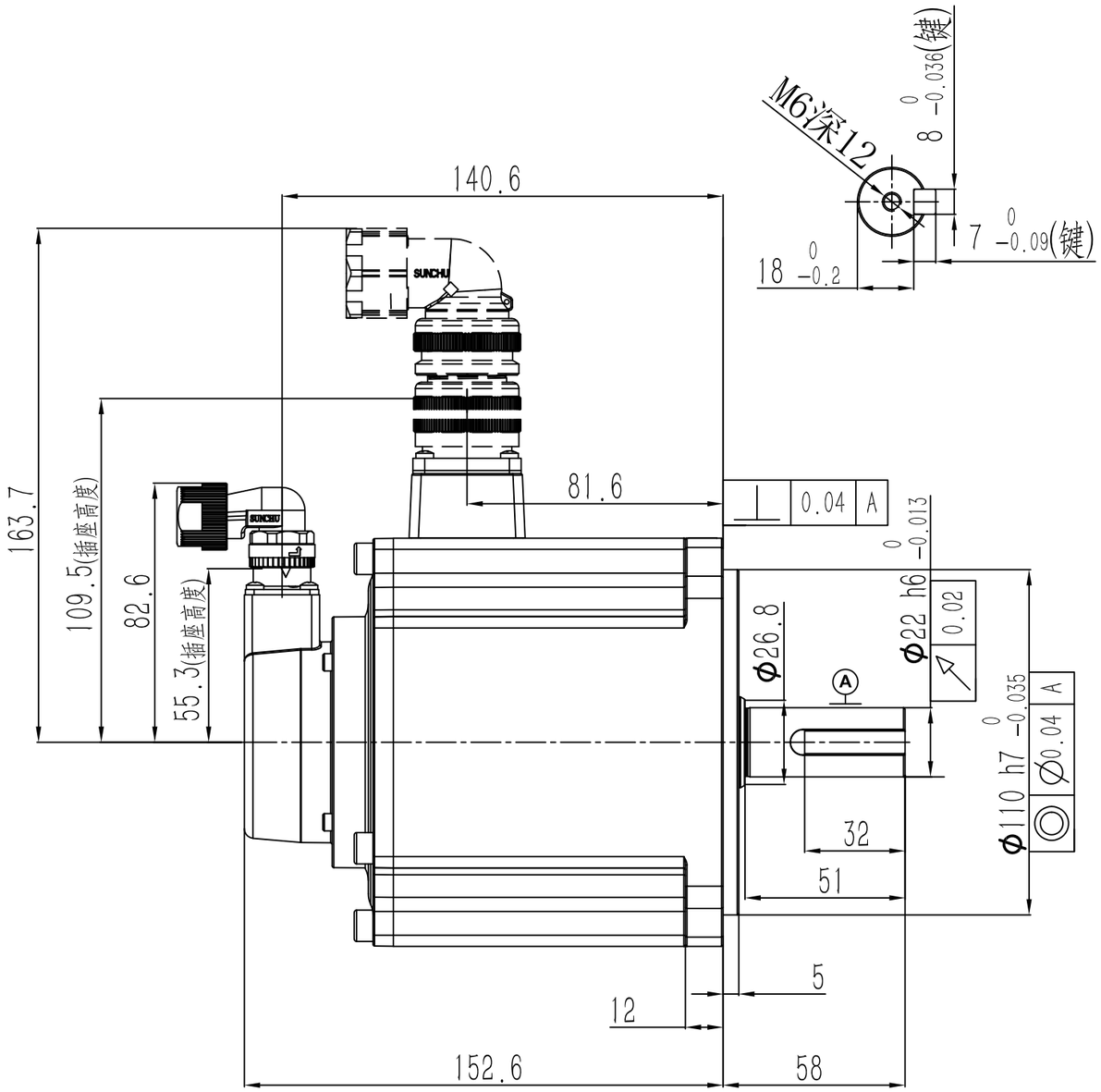

动力连接器定义

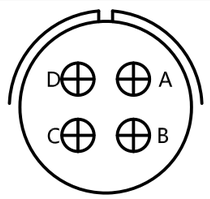

A	U
B	V
C	W
D	PE

信号连接器定义

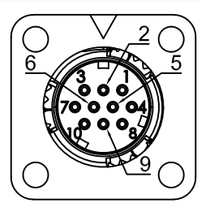

1	DATA+
2	DATA-
6	BAT+
5	BAT-
4	+5V
9	0V
10	FG

零件代号
借(通)用件登记
描图
描校
旧底图总号
底图总号
签字
日期

阶段标记	重量	比例	材质
A			名称 AC伺服电机
第一角法			料号
共1张 第1张	版本 A0		规格