电机规格	
额定功率(W)	1000
额定电压(V)	380
额定转矩(Nm)	4.78
最大转矩(Nm)	14.3
额定电流(Arms)	2.96
最大电流(Arms)	8.6
额定转速(rpm)	2000
最大转速(rpm)	3000
频率(Hz)	167
转动惯量($x10^{-4}kg.m^2$)	13.62
线电阻(Ω)	3.143±5%
线电感（mH）	23.75±20%
LQ	13.05±20%
LD	10.7±20%
线反电势(V/1000rpm)	108.1±8%
转矩常数（Nm/Arms）	1.615
电气时间常数（ms）	7.556
极对数	5
重量（kg）	5.9
单体包装重量（kg）	7
集合包装数量（Pcs）	N/A
集合包装重量（kg）	N/A

序号	型号
1	DXM-M130C-10020-3C1-A1
2	DXM-M130A-10020-3C1-A1

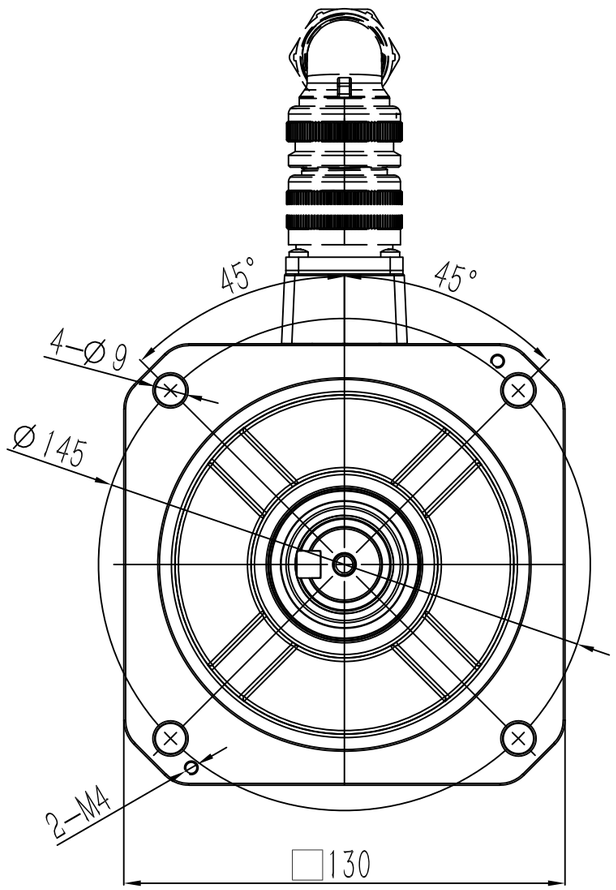

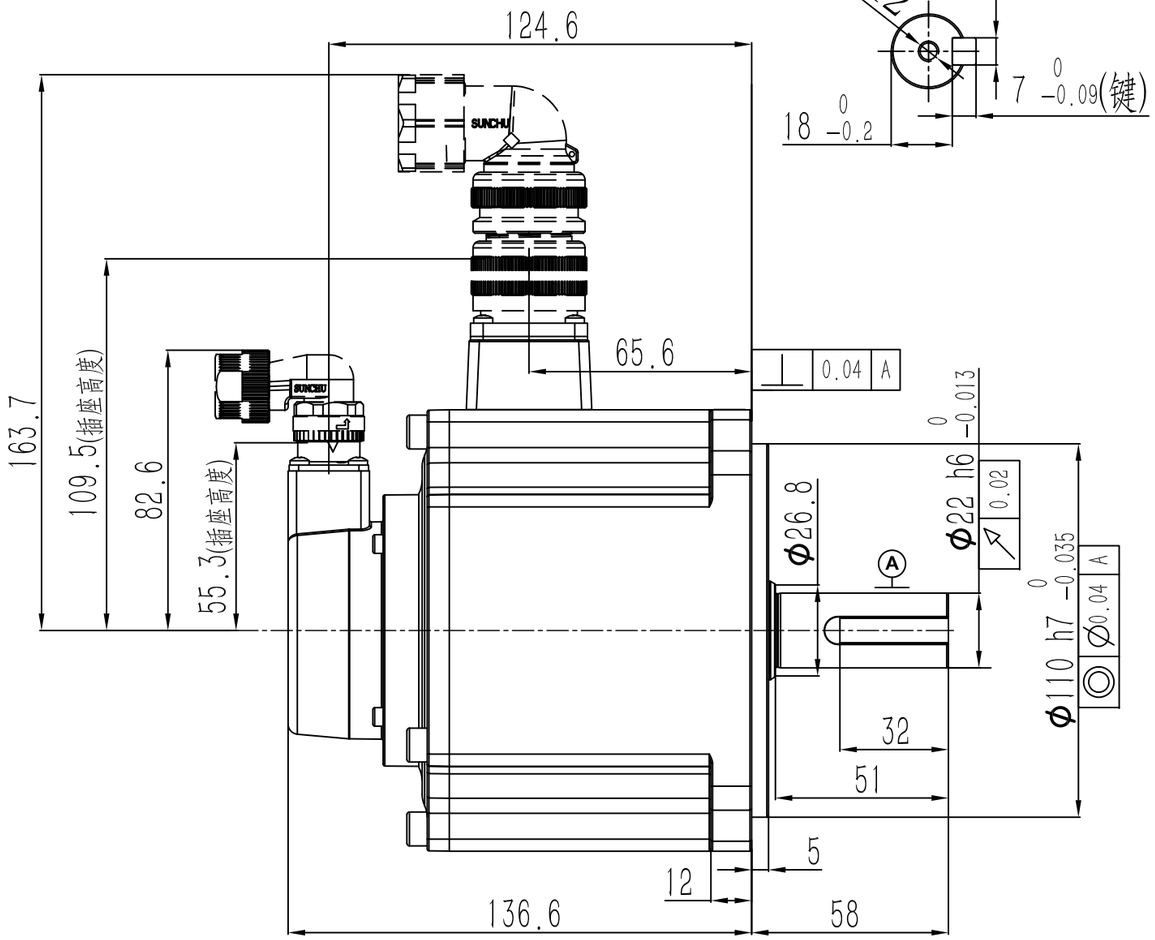

动力连接器定义	
A	U
B	V
C	W
D	PE

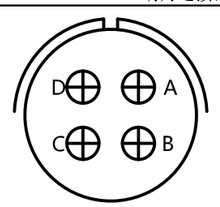

信号连接器定义	
1	DATA+
2	DATA-
6	BAT+
5	BAT-
4	+5V
9	0V
10	FG

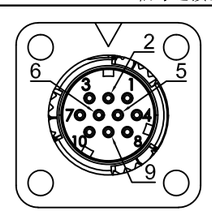

阶段标记	重量	比例	材质
A			名称 AC伺服电机
第一角法			料号
共1张 第1张	版本 A0		规格

零件代号
借(通)用件登记
描图
描校
旧底图总号
底图总号
签字
日期