电机规格	
额定功率(W)	1000
额定电压(V)	220
额定转矩(Nm)	4.78
最大转矩(Nm)	14.3
额定电流(Arms)	5.06
最大电流(Arms)	14.79
额定转速(rpm)	2000
最大转速(rpm)	3000
频率(Hz)	167
转动惯量($x10^{-4}kg.m^2$)	14.56
线电阻(Ω)	1.192±5%
线电感 (mH)	7.965±20%
LQ	4.385±20%
LD	3.58±20%
线反电势(V/1000rpm)	62.73±8%
转矩常数 (Nm/Arms)	0.945
电气时间常数 (ms)	6.682
极对数	5
重量 (kg)	7.6
单体包装重量 (kg)	8.5
集合包装数量 (Pcs)	N/A
集合包装重量 (kg)	N/A
制动器 (保持型)	
制动器额定电压 (V)	DC24
制动器保持扭矩 (Nm)	16
制动器额定功率 (W)	24
制动器额定电阻 (Ω)	24±7%

序号	型号
1	DXM-M130C-10020-2C2-A1
2	DXM-M130A-10020-2C2-A1

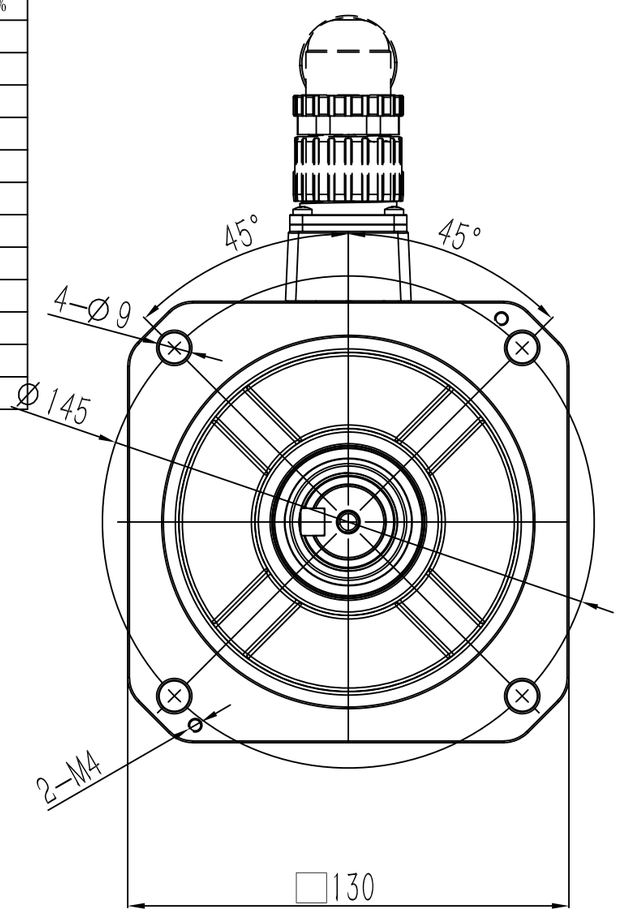

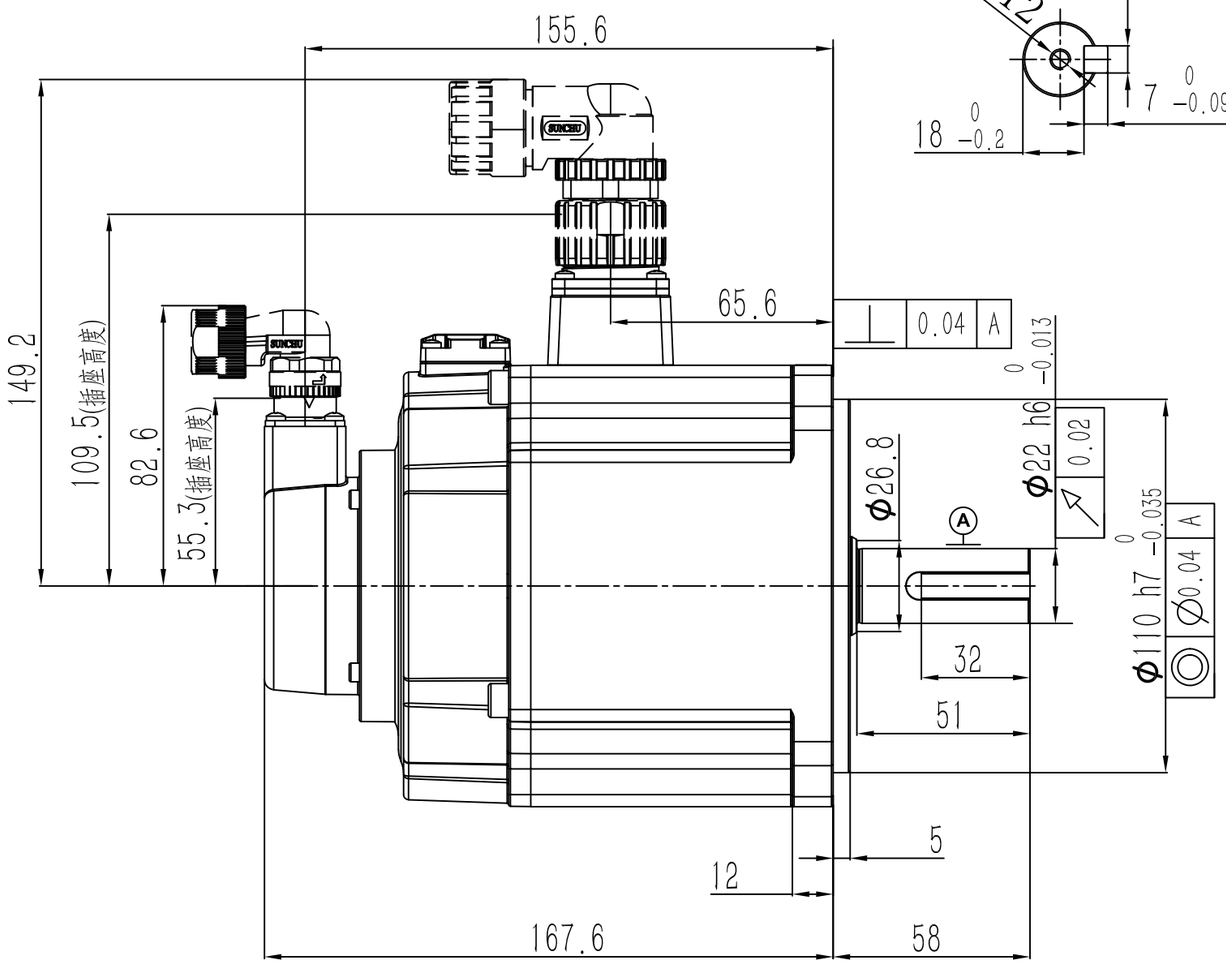

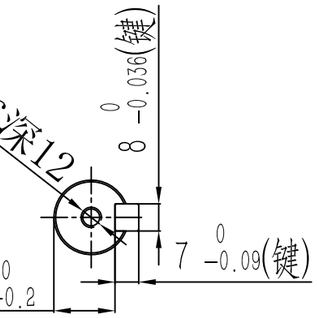

动力连接器定义	
A	U
B	V
C	W
D	PE
1	制动器
2	端子

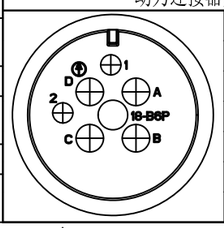

信号连接器定义	
1	DATA+
2	DATA-
6	BAT+
5	BAT-
4	+5V
9	0V
10	FG

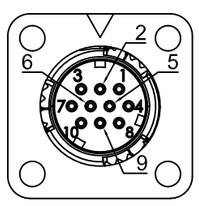

零件代号

借(通)用件登记

描图

描校

旧底图总号

底图总号

签字

日期

阶段标记	重量	比例	材质
A			名称 AC伺服电机
第一角法			料号
共1张 第1张	版本 A0		规格