电机规格	
额定功率(W)	1500
额定电压(V)	380
额定转矩(Nm)	4.78
最大转矩(Nm)	14.3
额定电流(Arms)	4.86
最大电流(Arms)	14.59
额定转速(rpm)	3000
最大转速(rpm)	6000
频率(Hz)	250
转动惯量($\times10^{-4}kg.m^2$)	2.75
线电阻(Ω)	1.033±5%
线电感Q (mH)	13.6±20%
线电感D (mH)	11.13±20%
线反电势(V/1000rpm)	65.28±8%
转矩常数 (Nm/Arms)	0.984
电气时间常数 (ms)	11.970
极对数	5
重量 (kg)	4.3
单体包装重量 (kg)	5.1
集合包装数量 (Pcs)	N/A
集合包装重量 (kg)	N/A

序号	型号
1	DXM-L100C-15030-3C1-A1
2	DXM-L100A-15030-3C1-A1

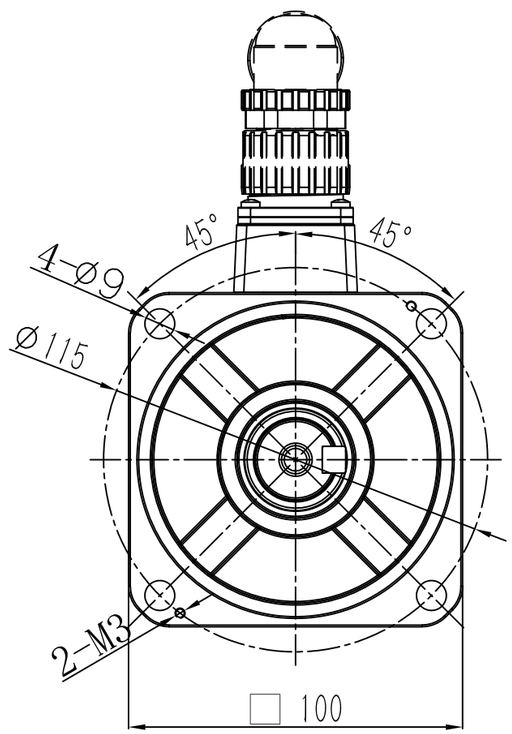

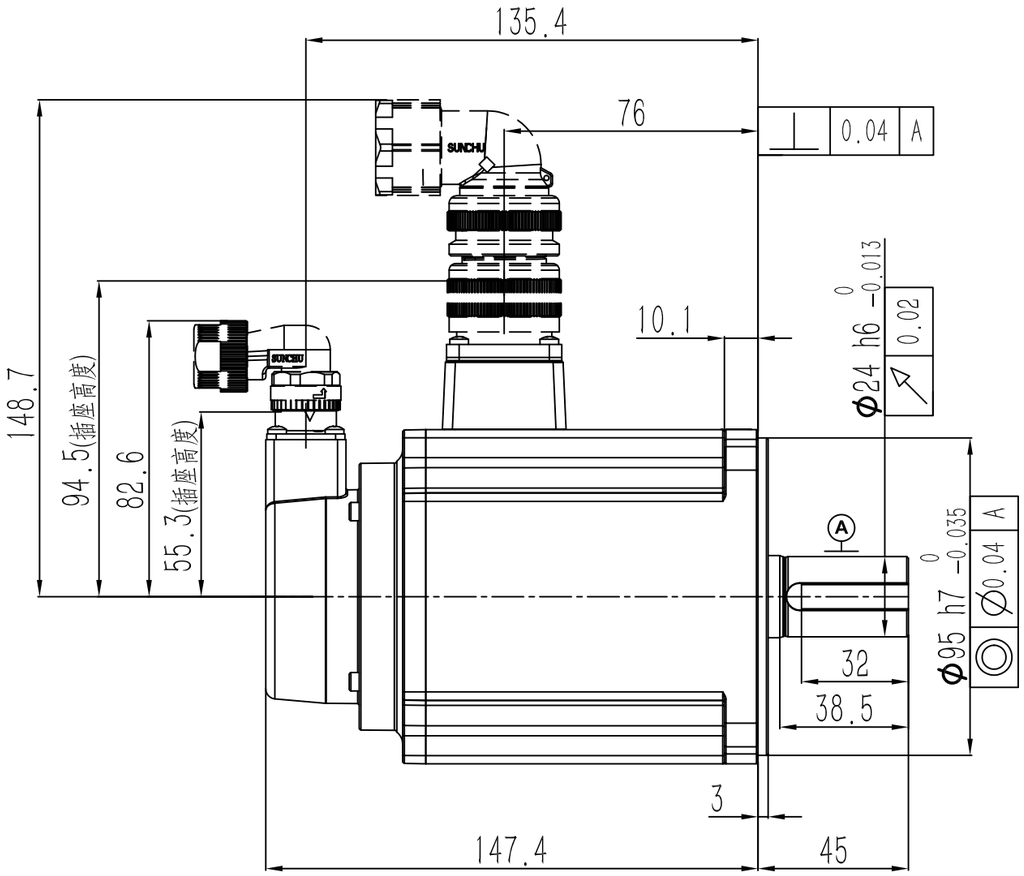

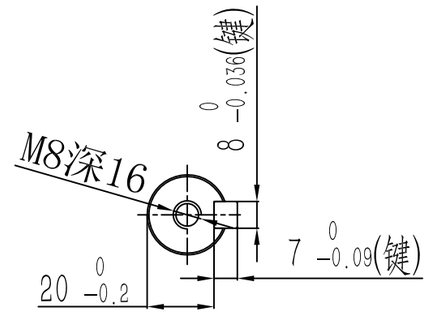

动力连接器定义	
A	U
B	V
C	W
D	PE

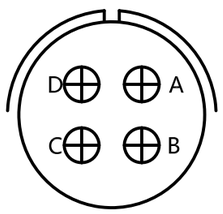

信号连接器定义	
1	DATA+
2	DATA-
6	BAT+
5	BAT-
4	+5V
9	0V
10	FG

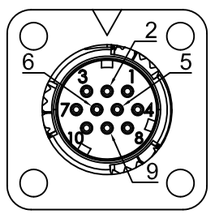

零件代号

借(通)用件登记

描图

描校

旧底图总号

底图总号

签字

日期

阶段标记	重量	比例	材质
A			名称: AC伺服电机
第一角法			料号
共1张 第1张	版本 A0		规格