| 电机规格 | |
|---|---|
| 额定功率(W) | 1500 |
| 额定电压(V) | 220 |
| 额定转矩(Nm) | 4.78 |
| 最大转矩(Nm) | 14.3 |
| 额定电流(Arms) | 8.9 |
| 最大电流(Arms) | 25.2 |
| 额定转速(rpm) | 3000 |
| 最大转速(rpm) | 6000 |
| 频率(Hz) | 250 |
| 转动惯量( $\times10^{-4}kg.m^2$) | 2.75 |
| 线电阻(Ω) | 0.340±5% |
| 线电感Q (mH) | 4.27±20% |
| 线电感D (mH) | 3.52±20% |
| 线反电势(V/1000rpm) | 36.55±8% |
| 转矩常数 (Nm/Arms) | 0.537 |
| 电气时间常数 (ms) | 11.456 |
| 极对数 | 5 |
| 重量 (kg) | 4.3 |
| 单体包装重量 (kg) | 5.1 |
| 集合包装数量 (Pcs) | N/A |
| 集合包装重量 (kg) | N/A |

| 序号 | 型号 |
|---|---|
| 1 | DXM-L100C-15030-2C1-A1 |
| 2 | DXM-L100A-15030-2C1-A1 |

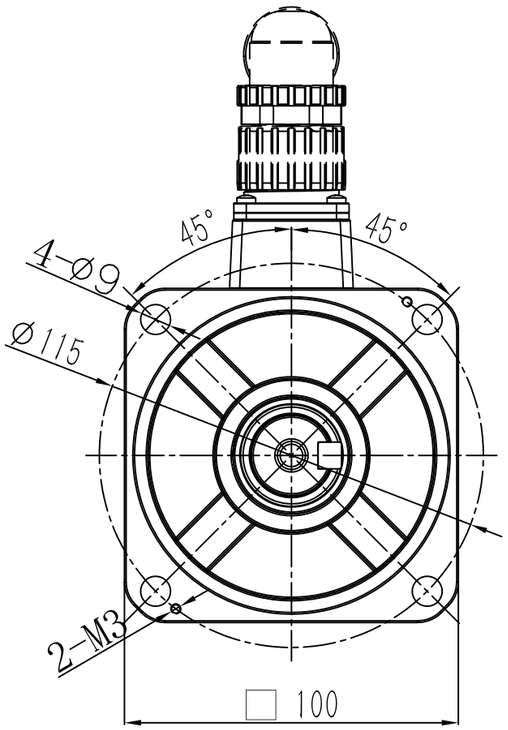


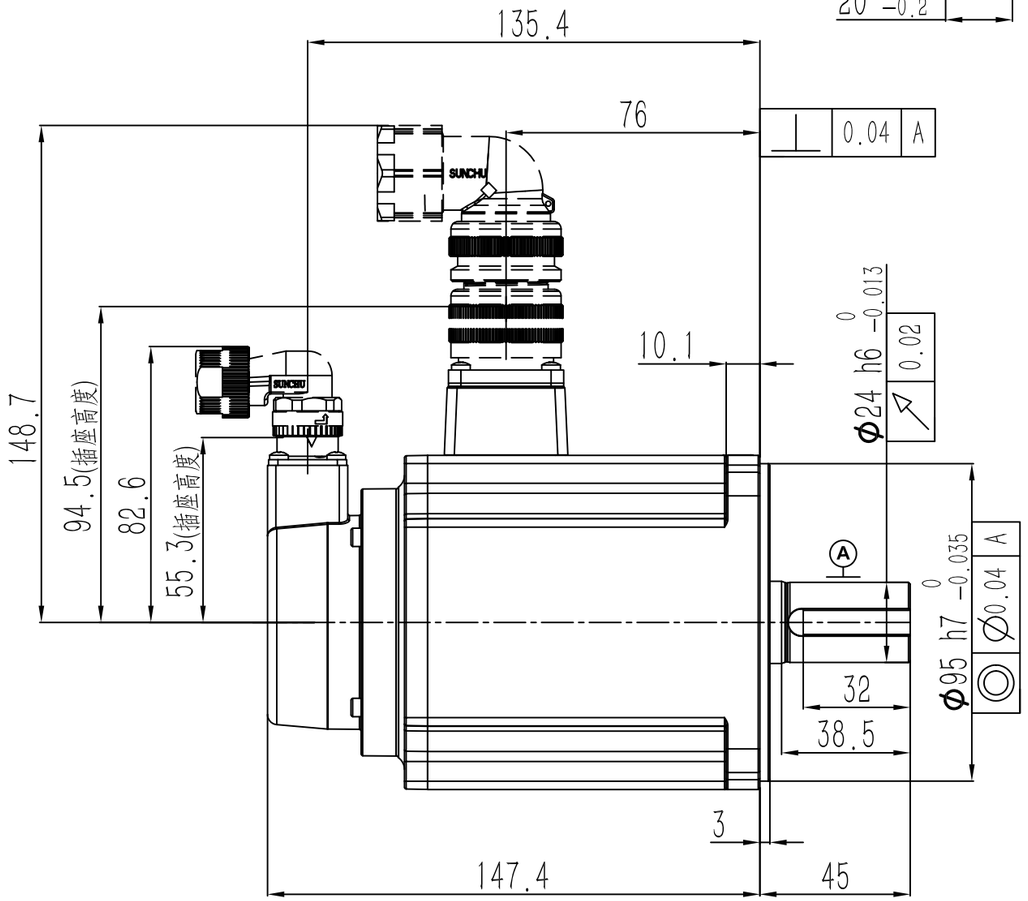


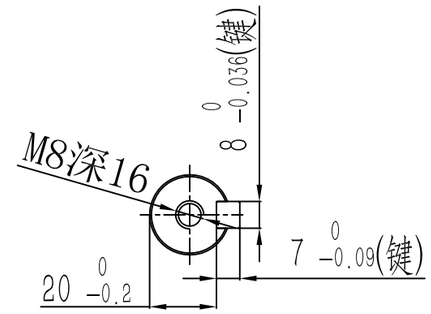


| 动力连接器定义 | | |
|---|---|---|
| | A | U |
| | B | V |
| | C | W |
| | D | PE |

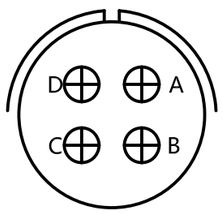


| 信号连接器定义 | |
|---|---|
| 1 | DATA+ |
| 2 | DATA- |
| 6 | BAT+ |
| 5 | BAT- |
| 4 | +5V |
| 9 | 0V |
| 10 | FG |

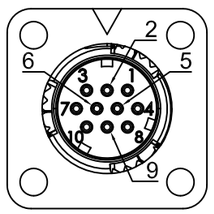


零件代号

借(通)用件登记

描图

描校

旧底图总号

底图总号

签字

日期

| 阶段标记 | 重量 | 比例 | 材质 |
|---|---|---|---|
| A | | | 名称: AC伺服电机 |
| 第一角法 | | | 料号 |
| 共1张 第1张 | 版本 A0 | | 规格 |