电机规格	
额定功率(W)	1000
额定电压(V)	220
额定转矩(Nm)	3.18
最大转矩(Nm)	9.55
额定电流(Arms)	6.25
最大电流(Arms)	19.58
额定转速(rpm)	3000
最大转速(rpm)	6000
频率(Hz)	250
转动惯量($\times10^{-4}kg.m^2$)	2.59
线电阻(Ω)	0.511±5%
线电感Q (mH)	6.25±20%
线电感D (mH)	5.15±20%
线反电势(V/1000rpm)	34.15±8%
转矩常数 (Nm/Arms)	0.509
电气时间常数 (ms)	11.155
极对数	5
重量 (kg)	4.1
单体包装重量 (kg)	4.9
集合包装数量 (Pcs)	N/A
集合包装重量 (kg)	N/A
制动器（保持型）	
制动器额定电压 (V)	DC24
制动器保持扭矩 (Nm)	8
制动器额定功率 (W)	17.6
制动器额定电阻 (Ω)	32.7±7%

序号	型号
1	DXM-L100C-10030-2C2-A1
2	DXM-L100A-10030-2C2-A1

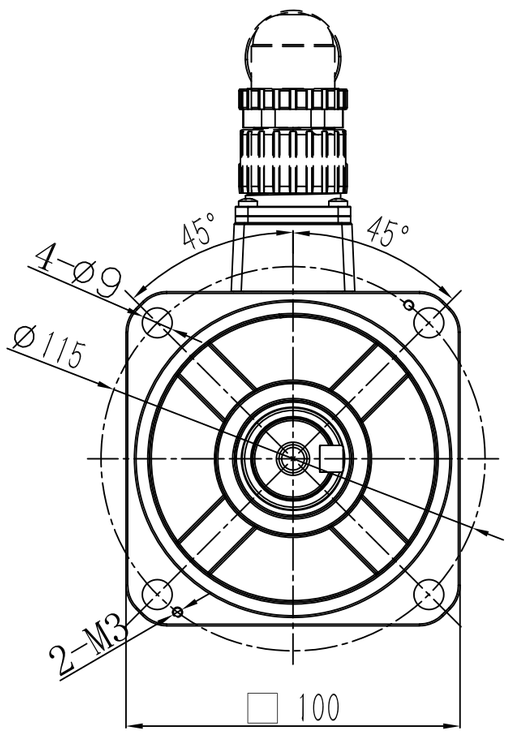

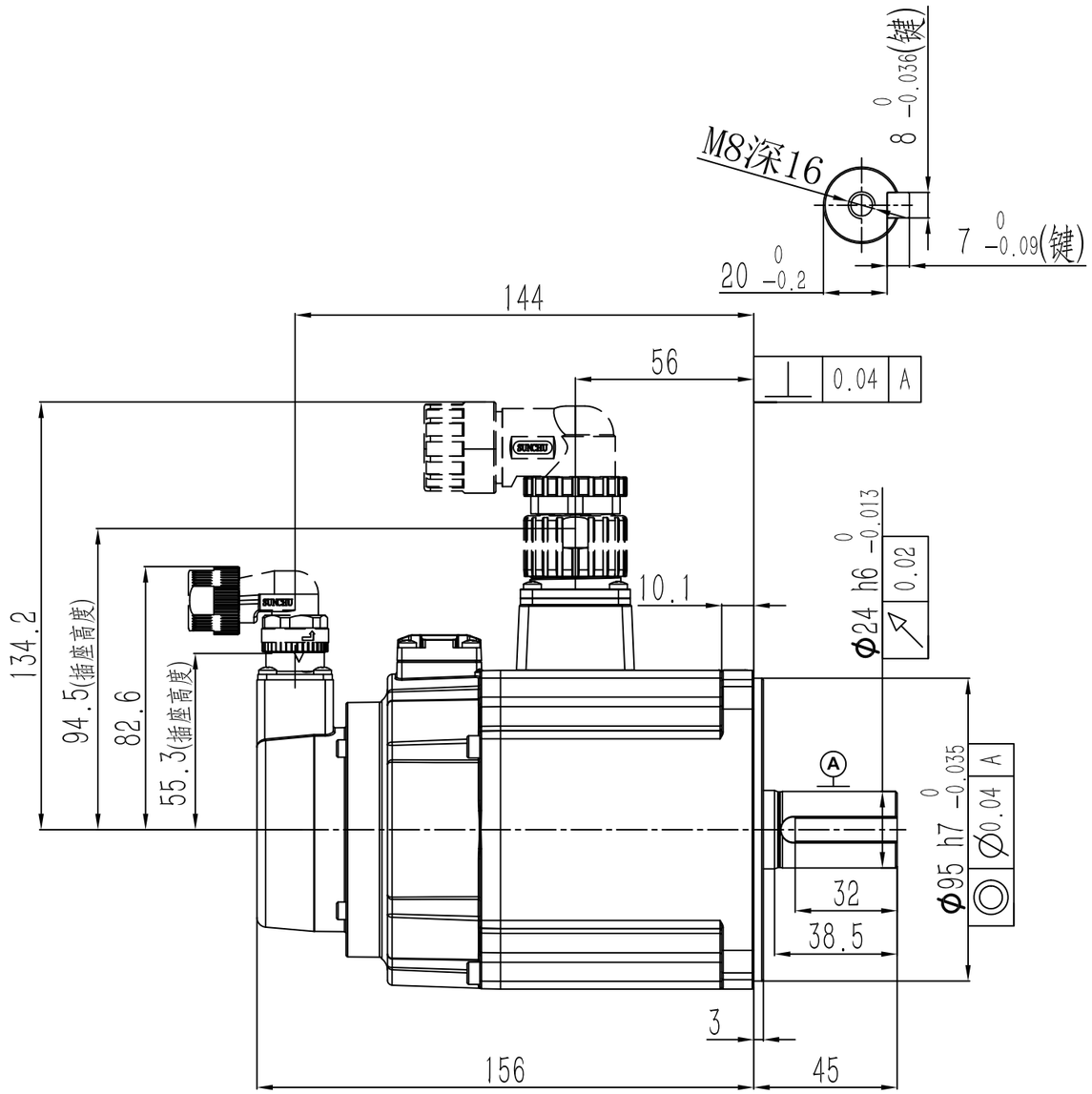

动力连接器定义		
	A	U
	B	V
	C	W
	D	PE
	1	制动器端子
	2	

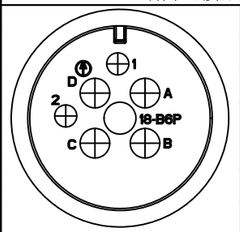

信号连接器定义	
1	DATA+
2	DATA-
6	BAT+
5	BAT-
4	+5V
9	0V
10	FG

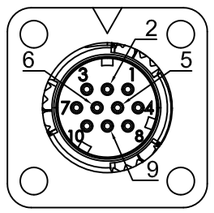

零件代号
借(通)用件登记
描图
描校
旧底图总号
底图总号
签字
日期

阶段标记	重量	比例	材质
A			名称 AC伺服电机
第一角法			料号
共1张 第1张	版本 A0		规格