| 版本 | 修改内容 | 修改日期 |
|---|---|---|
| A | 首版建立 | 2024/12/30 |
| | | |
| | | |

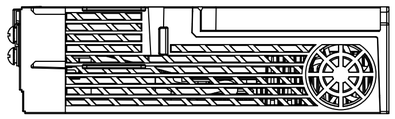

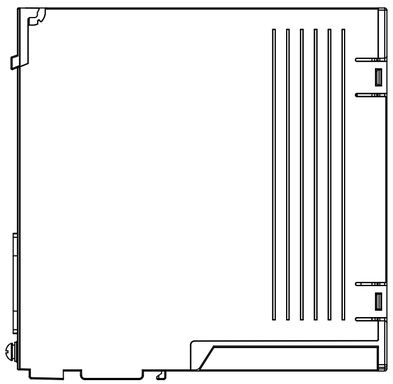

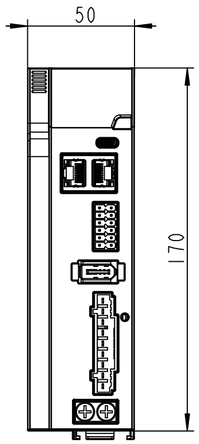


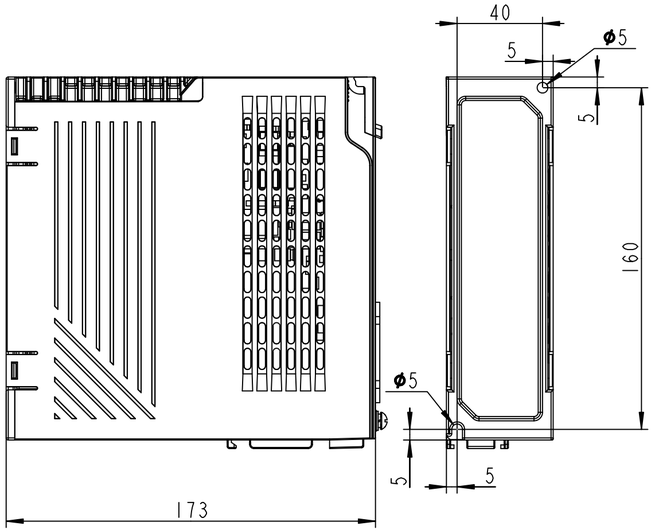


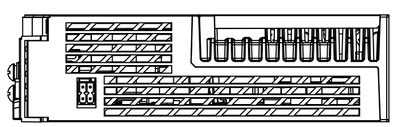

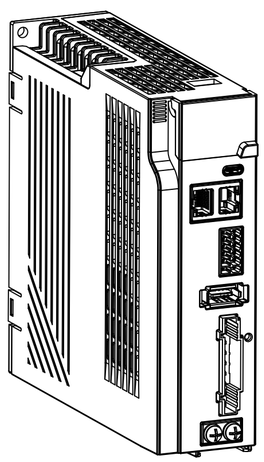

| | | | | | | | |
|---|---|---|---|---|---|---|---|
| 图纸未经和利时公司许可不能使用和复制 | | 和利时 | | | | 零件名称 | B模块 |
| 设计 | YANGKANG | 日期 | 2024/3/30 | 单位 | MM | 图纸编码 | |
| 审核 | | 日期 | | 比例 | 1:2 | 物料编码 | |
| 批准 | | 日期 | | 版本 | | | |
| 绘图视角 | | 外观 | | 图幅 | A2 | 备 注 | |
| | | 页码 | 共 1 张 第 1 张 | 重量 | [.1]g | | |