电机规格

额定功率(W)	1500
额定电压(V)	220
额定转矩(Nm)	7.16
最大转矩(Nm)	21.48
额定电流(Arms)	8
最大电流(Arms)	24
额定转速(rpm)	2000
最大转速(rpm)	3000
频率(Hz)	166.7
转动惯量(x10kg.m)	8.05(9.28)
线电阻(Ω)	0.49±5%
线电感Q (mH)	3.65±20%
线电感D (mH)	3.65±20%
线反电势(V/1000rpm)	58±8%
转矩常数 (Nm/Arms)	0.9
电气时间常数 (ms)	14.9
极对数	5
重量 (kg)	7.1(9.1)
制动器（保持型）	
制动器额定电压 (V)	DC24
制动器保持扭矩 (Nm)	15
制动器额定功率 (W)	25
制动器额定电阻 (Ω)	23±7%

序号	型号	LL
1	DBM-L130*-15020-2C1-A1	152.5
2	DBM-L130*-15020-2C2-A1	204.5

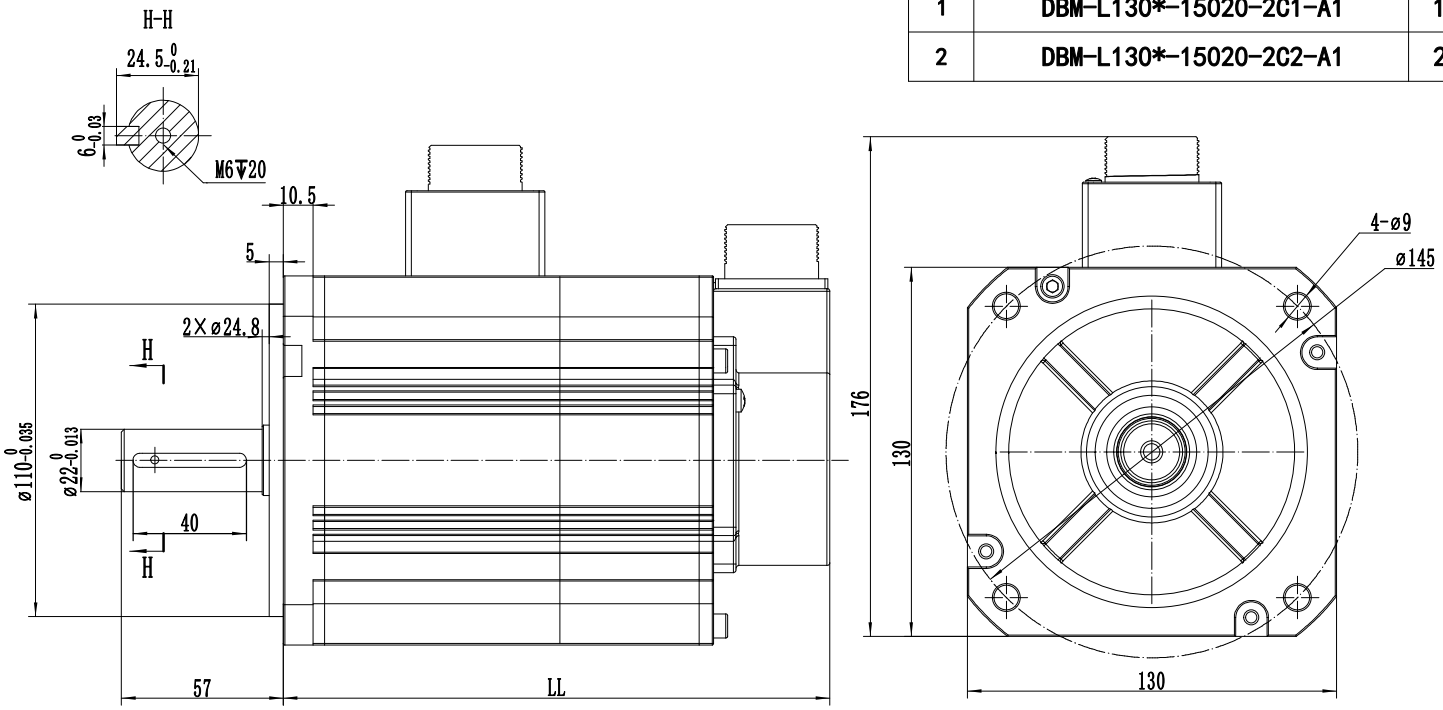

伺服电机的过载保护特性

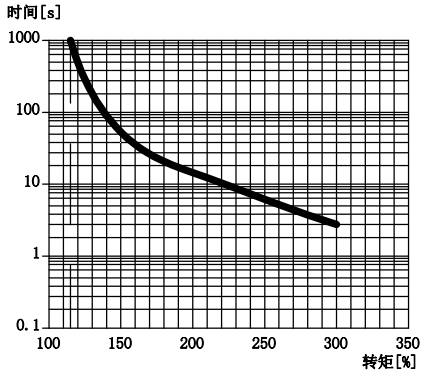

注：以上过载保护特性并不保证可在100%以上输出条件下连续使用
使用时，请将有效转矩控制在“转速-转矩特性”的连续使用范围内

转速-转矩特性图

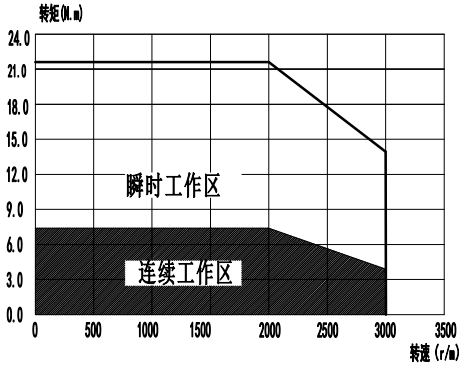

动力端子定义

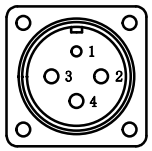

1	PE
2	U
3	V
4	W

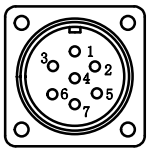

1	PE	5	brk+
2	U	6	brk-
3	V	7	
4	W		

信号端子定义

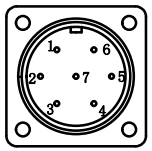

1	PE	5	0V
2	E-	6	SD+
3	E+	7	5V
4	SD-		

阶段标记	重量	比例	北京和利时智能技术有限公司
A			名称 AC伺服电机
第一角法			料号
共1张 第1张	版本 A0		规格